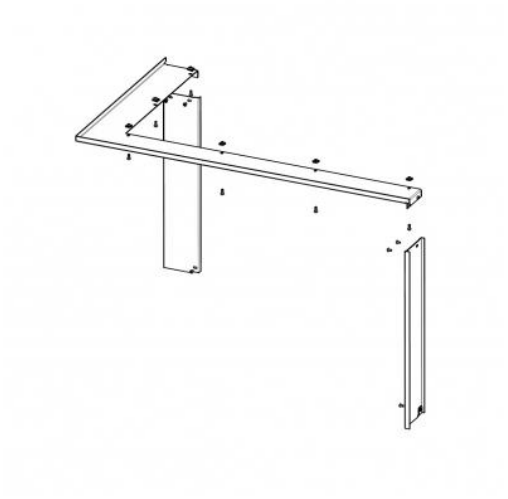

RAHMEN HL3LF RAM11

Die Preise auf Anfrage bei Ihrem Verkäufer

Bestellcode: **HL3LF RAM11**

Dieses Zubehör ist bestimmt für

HEAT R/L 3G L 81.51.40.24 - Eckiger Kamineinsatz mit hochschiebbarer Tür und geteilter Glasscheibe

Download

Montageanleitung

Technische Dokumentation