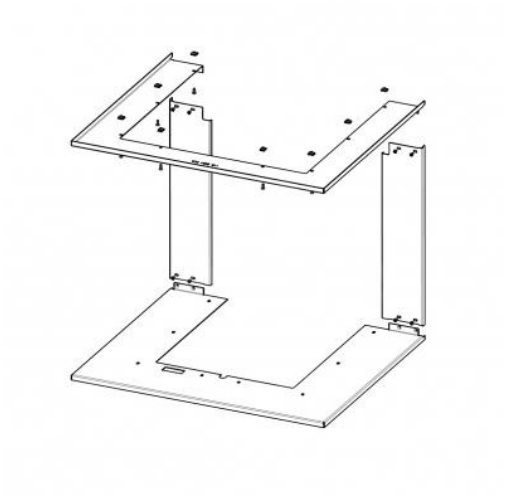

RAHMEN HU3LG RAM12

Die Preise auf Anfrage bei Ihrem Verkäufer

Bestellcode: **HU3LG RAM12**

Dieses Zubehör ist bestimmt für

HEAT U 3G L 50.52.50.24 - Dreiseitiger Kamineinsatz mit hochschiebbarer Tür und geteilter Glasscheibe

Download

Montageanleitung

Technische Dokumentation