Romotop®

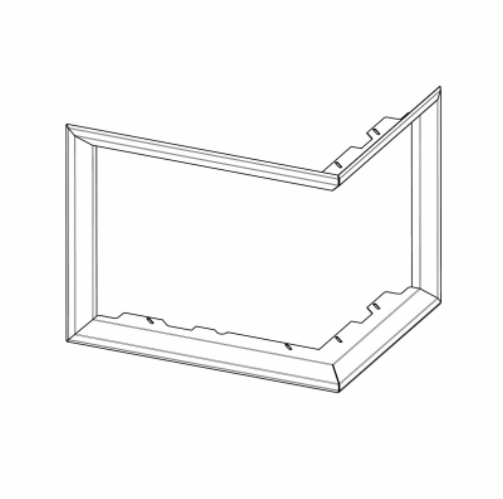

CORNICE DR3SG RAM04 medium universale

• il telaio di sostegno é stato studiato in modo di essere combinato sia con la versione destra che sinistra del monoblocco DYNAMIC

I prezzi sono disponibili su richiesta presso il vostro rivenditore

codice ord.: **DR3SG RAM04**

Questo accessorio è previsto per

DYNAMIC R/L 3G S 55.44.42.21 - inserto per camino angolare per stufe con un ottimo funzionamento d’accumulo a lunga durata, con doppio vetro diviso

Da scaricare

Documentazione tecnica

Ecodesign (EU 2015/1185)

Etichetta energetica (EU 2015/1186)

Istruzioni di montaggio

Istruzioni per l’installazione