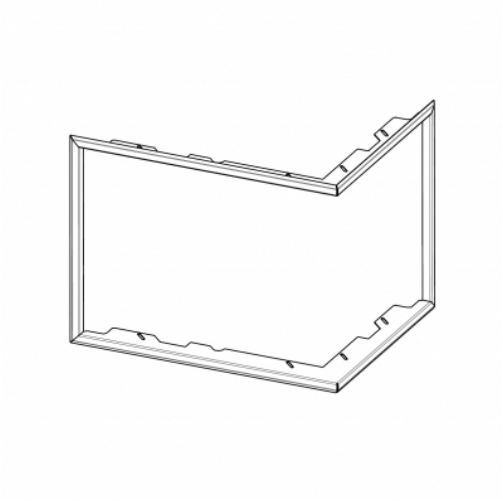

CORNICE DR3SG RAM06 universale

• il telaio di sostegno é stato studiato in modo di essere combinato sia con la versione destra che sinistra del monoblocco DYNAMIC

I prezzi sono disponibili su richiesta presso il vostro rivenditore

codice ord.: **DR3SG RAM06**

Questo accessorio è previsto per

DYNAMIC R/L 3G S 55.44.42.21 - inserto per camino angolare per stufe con un ottimo funzionamento d’accumulo a lunga durata, con doppio vetro diviso

Da scaricare

Documentazione tecnica

Istruzioni di montaggio