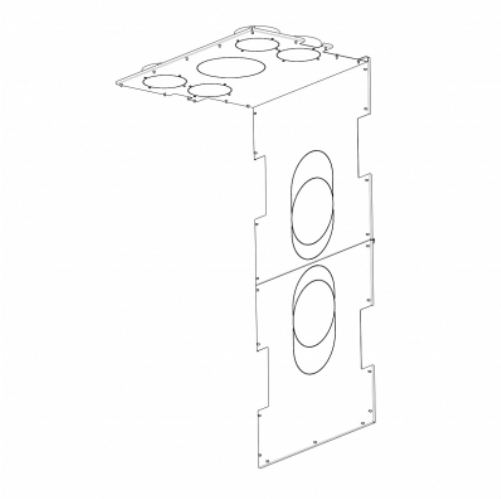

MANTELLO CONVETTIVO per l’inserto del camino IMPRESSION C 2G L 80.61.34.21

I prezzi sono disponibili su richiesta presso il vostro rivenditore

codice ord.: **IC2LG KON01**

Questo accessorio è previsto per

IMPRESSION C 2G L 80.61.34.21 - inserto per camino a tre lati ad aria calda con porta a scomparsa e vetro diviso

Da scaricare

Documentazione tecnica