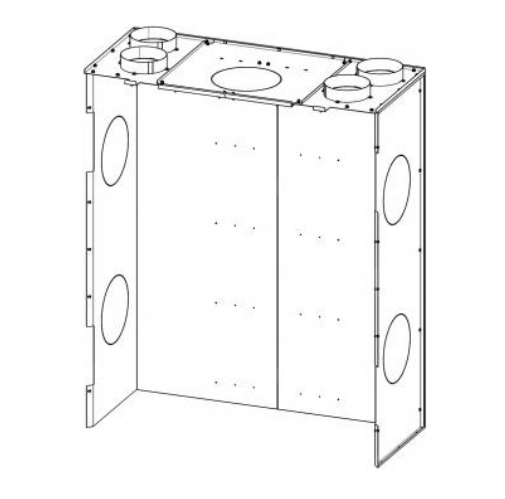

RIVESTIMENTO CONVENZIONALE per l’inserto del camino IMPRESSION 2g L 67.60.01, 2g L 80.60.01, 2g L 93.60.01

I prezzi sono disponibili su richiesta presso il vostro rivenditore

codice ord.: **I2LG KON01**

Questo accessorio è previsto per

IMPRESSION 2g L 80.60.01 - inserto per camino con porta a scomparsa e vetratura doppia

IMPRESSION 2g L 93.60.01 - inserto per camino con porta a scomparsa e vetratura doppia

Da scaricare

Documentazione tecnica