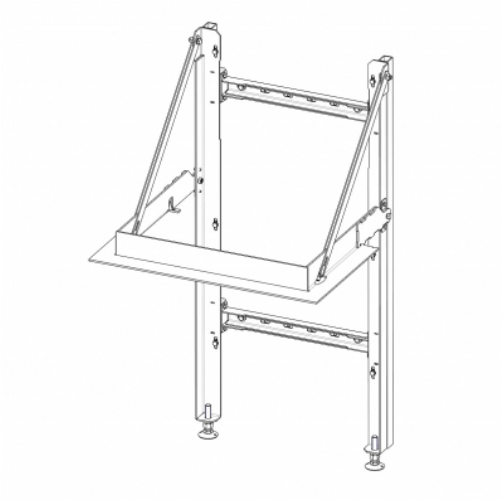

TELAIO AUTOPORTANTE per l’inserto del camino HEAT C 3G L 50.52.31.24

HEAT C 3g L 50.52.31.24 K1 possibile fornitura anche con telaio autoportante. Codice ord.: HC3LE 24 K1.
Non é possibile ordinare il telaio autoportante separatamente.

I prezzi sono disponibili su richiesta presso il vostro rivenditore

Questo accessorio è previsto per

HEAT C 3G L 50.52.31.24 - inserto per camino a tre lati ad aria calda con porta a scomparsa e vetro diviso