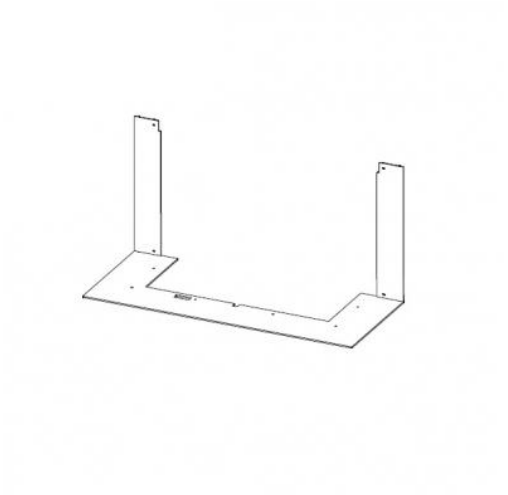

TELAIO DI SOSTEGNO HC3LJ RAM14

I prezzi sono disponibili su richiesta presso il vostro rivenditore

codice ord.: **HC3LJ RAM14**

Questo accessorio è previsto per

HEAT C 3G L 80.52.31.24 - inserto per camino a tre lati ad aria calda con porta a scomparsa e vetro diviso

Da scaricare

Documentazione tecnica

Istruzioni di montaggio