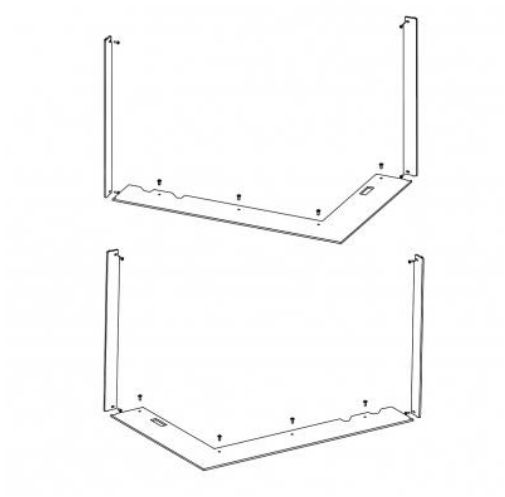

TELAIO DI SOSTEGNO HR3LG RAM13 universale

- La cornice è studiata sia per la versione sinistra che destra del monoblocco HEAT.

I prezzi sono disponibili su richiesta presso il vostro rivenditore

codice ord.: **HR3LG RAM13**

Questo accessorio è previsto per

HEAT R/L 3G L 65.51.40.24 - inserto per camino angolare ad aria calda con porta a scomparsa e vetro diviso

Da scaricare

Documentazione tecnica

Istruzioni di montaggio