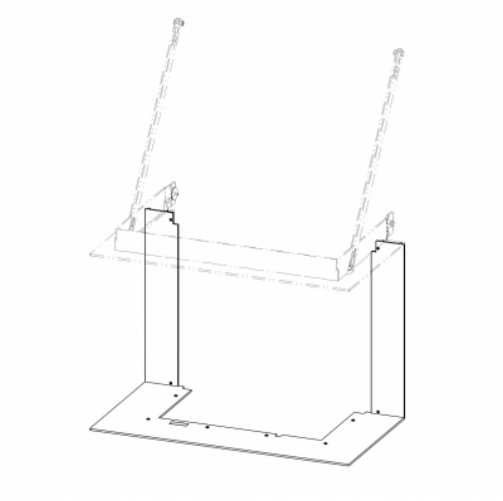

TELAIO DI SOSTEGNO IC2LF RAM14

I prezzi sono disponibili su richiesta presso il vostro rivenditore

codice ord.: **IC2LF RAM14**

Questo accessorio è previsto per

IMPRESSION C 2G L 67.61.34.21 - inserto per camino a tre lati ad aria calda con porta a scomparsa e vetro diviso

Da scaricare

Documentazione tecnica

Istruzioni di montaggio