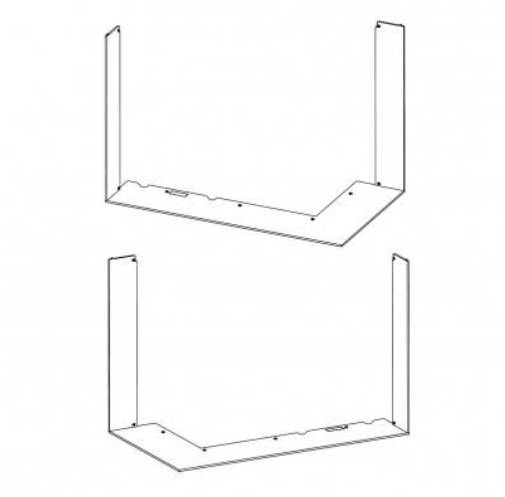

TELAIO DI SOSTEGNO IR2LG RAM14 universale

• il telaio di sostegno é stato studiato in modo di essere combinato sia con la versione destra che sinistra del monoblocco IMPRESSION

I prezzi sono disponibili su richiesta presso il vostro rivenditore

codice ord.: **IR2LG RAM14**

Questo accessorio è previsto per

IMPRESSION R/L 2g L 71.60.34.21 - inserto per camino angolare con porta a scomparsa e vetro diviso

Da scaricare

Documentazione tecnica

Istruzioni di montaggio