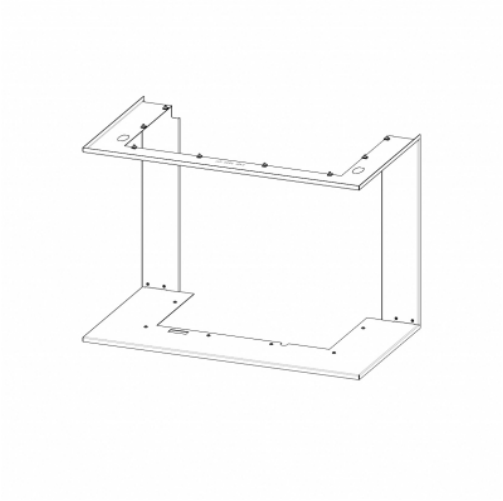

RAHMEN IC2LF RAM12

Die Preise auf Anfrage bei Ihrem Verkäufer

Bestellcode: **IC2LF RAM12**

Dieses Zubehör ist bestimmt für

IMPRESSION C 2G L 67.61.34.21 - Dreiseitiger Kamineinsatz mit hochschiebbarer Tür und geteilter Glasscheibe

Download

Montageanleitung

Technische Dokumentation