# Romotop® LUGO N 03

PLECH
STAHL KOMPLETT
FULL STEEL

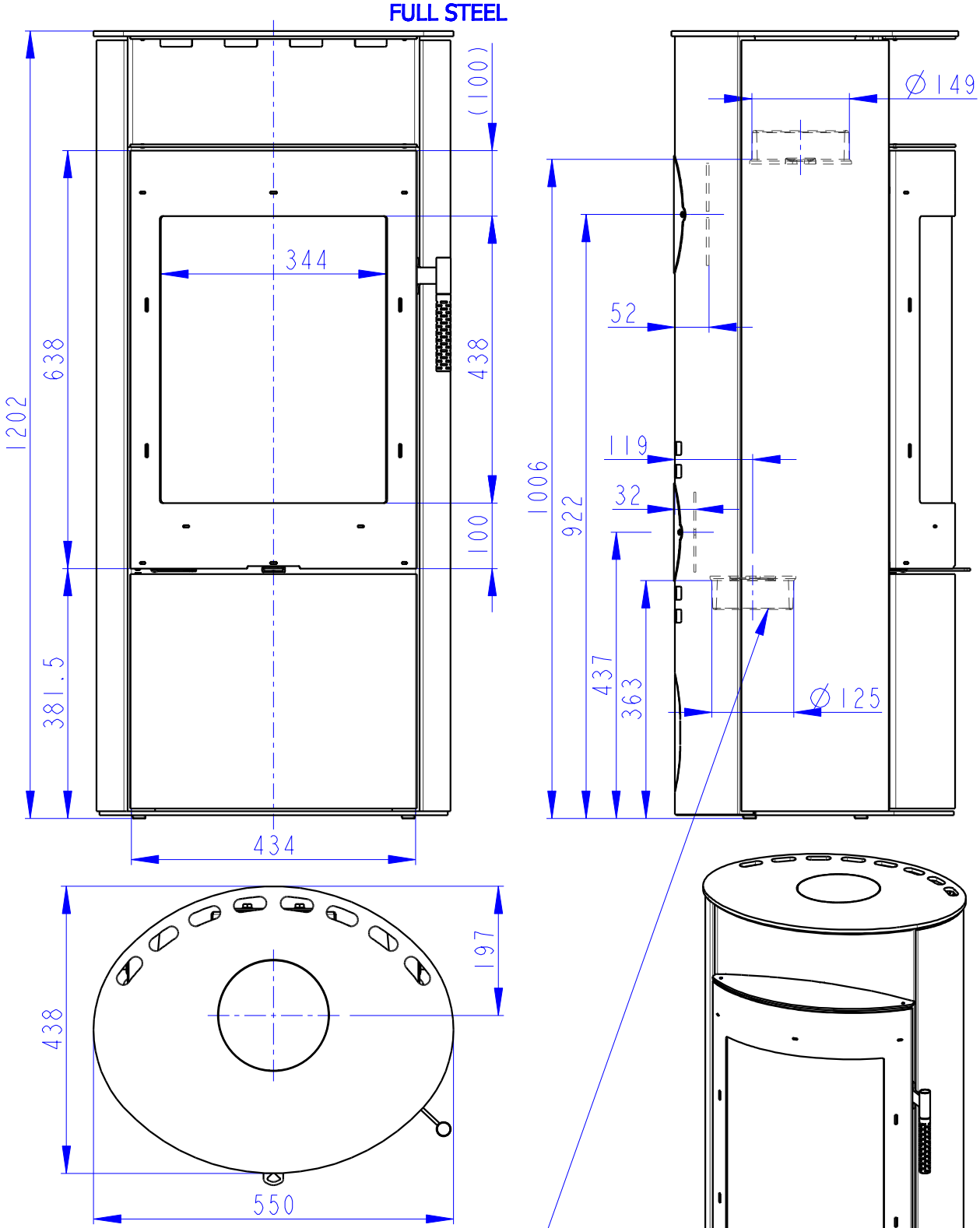


Centralni privod vzduchu Ø125
Zentral luftzufuhr Ø125
Central air inlet Ø125

Primarni a sekundarni vzduch
Primarluft und sekundarluft
Primary and secondary air