LUGO N 04
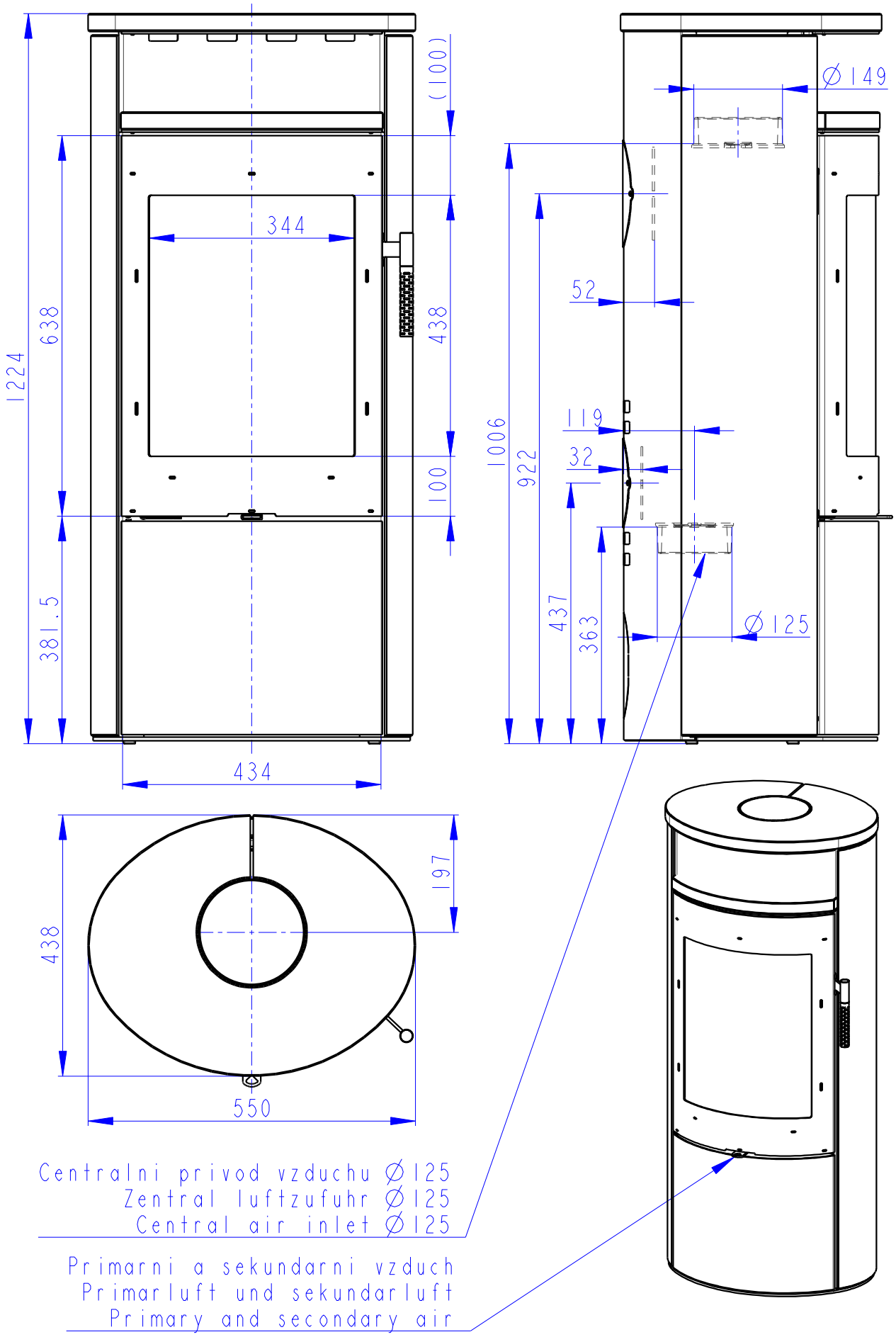
PÍSKOVEC
SANDSTEIN KOMPLETT
FULL SANDSTONE