LUGO N 02 A

SERPENTIN, VÍKO PLECH
SERPENTINO, TOPPLATTE STAHL
SERPENTIN, TOP PLATE STEEL

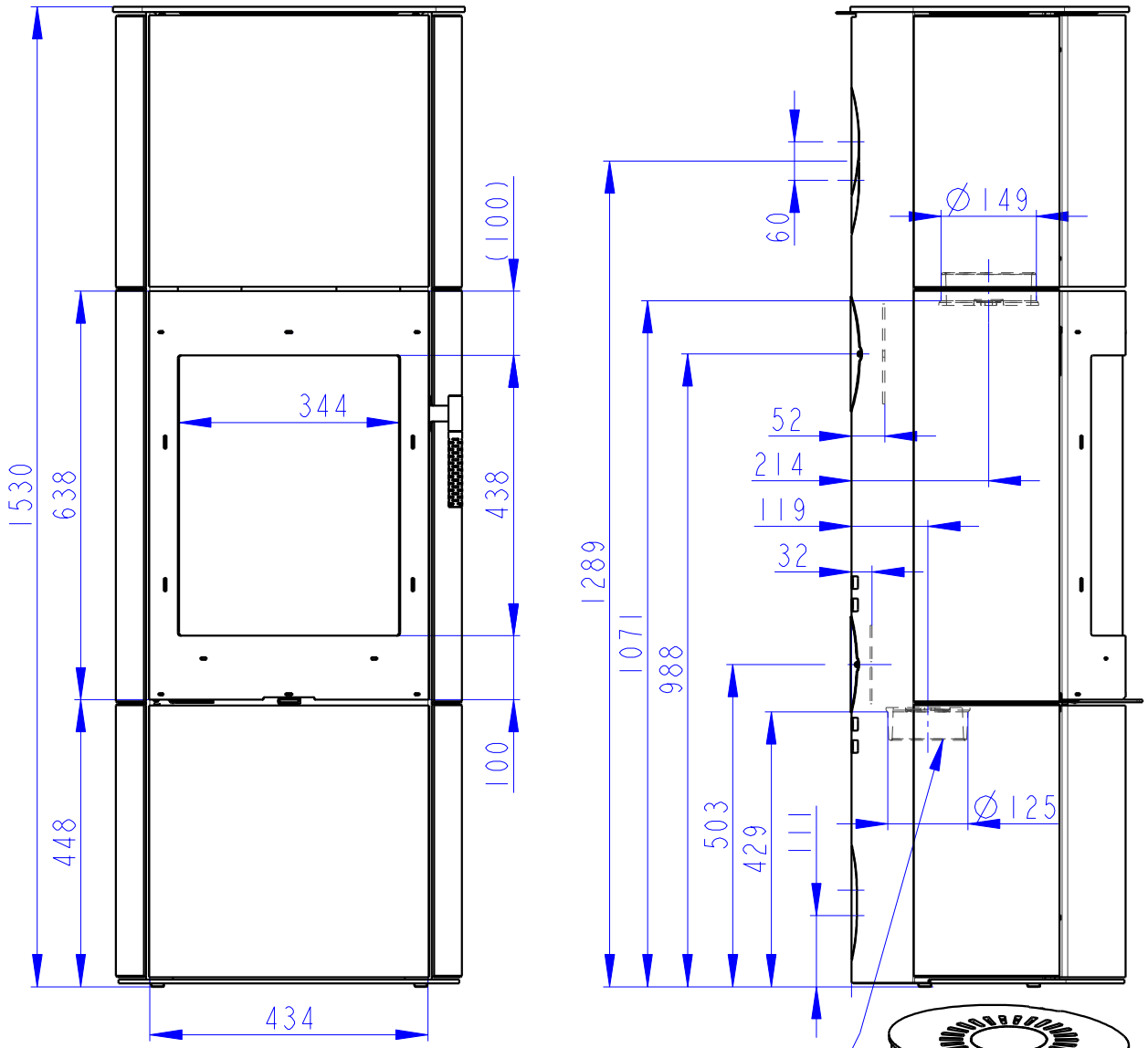

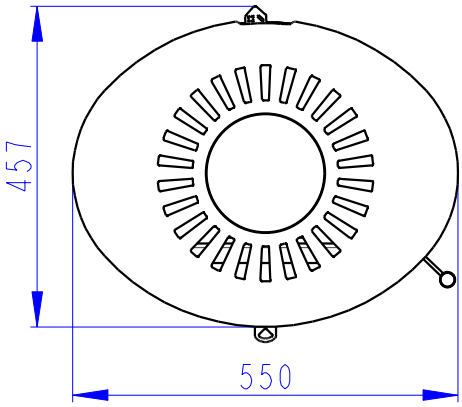

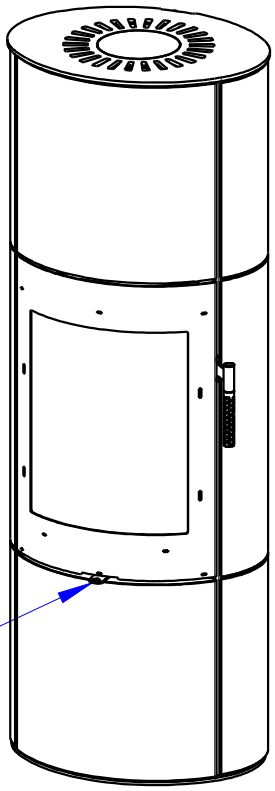

Centralni privod vzduchu Ø125
Zentral lufzufuhr Ø125
Central air inlet Ø125

Primarni a sekundarni vzduch
Primarluft und sekundarluft
Primary and secondary air