LUGO N 03 A
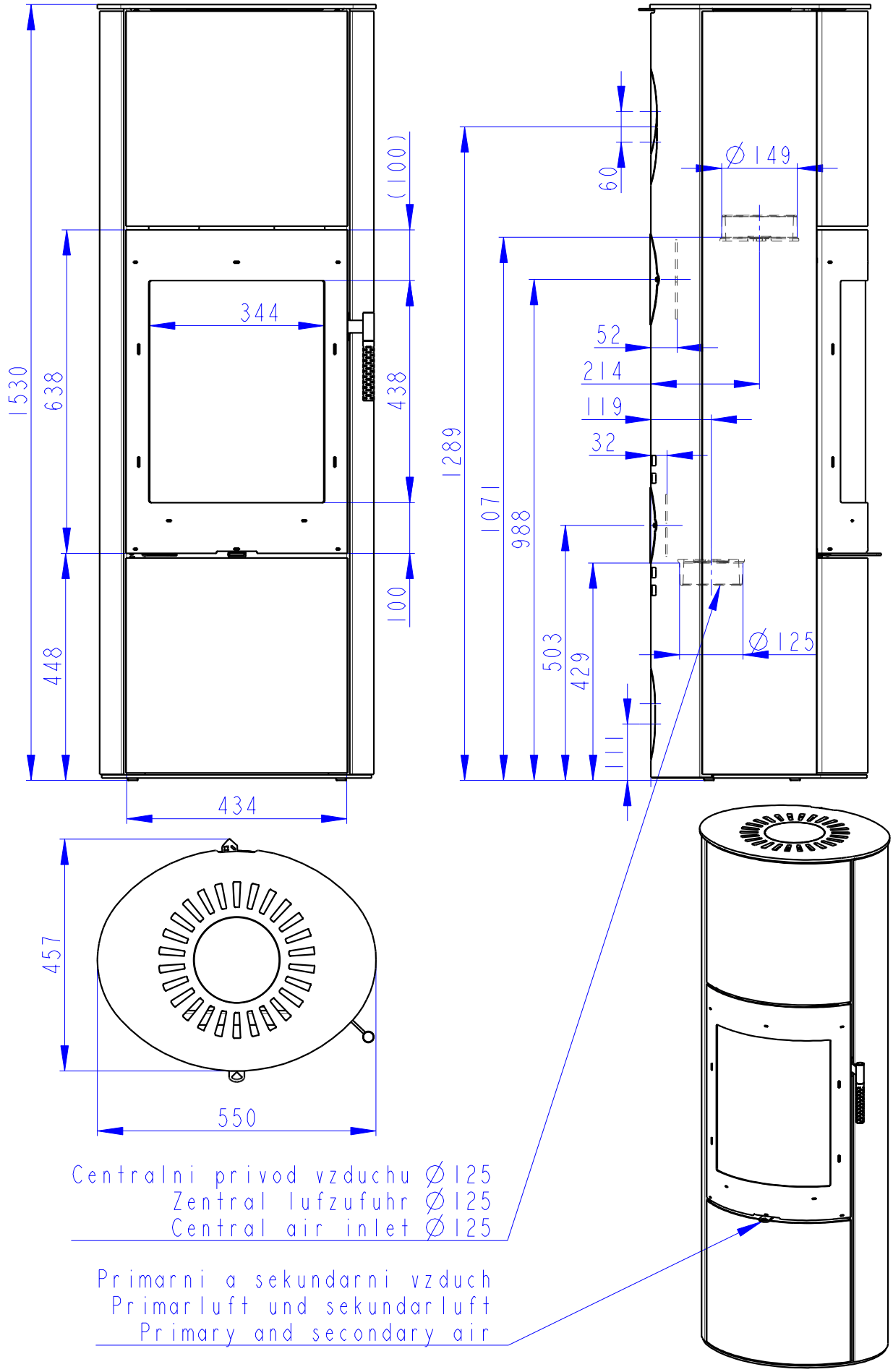
PLECH
STAHL KOMPLETT
FULL STEEL