LUGO N 04 A

PÍSKOVEC, VÍKO PLECH
SANDSTEIN, TOPPLATTE STAHL
SANDSTONE, TOP PLATE STEEL

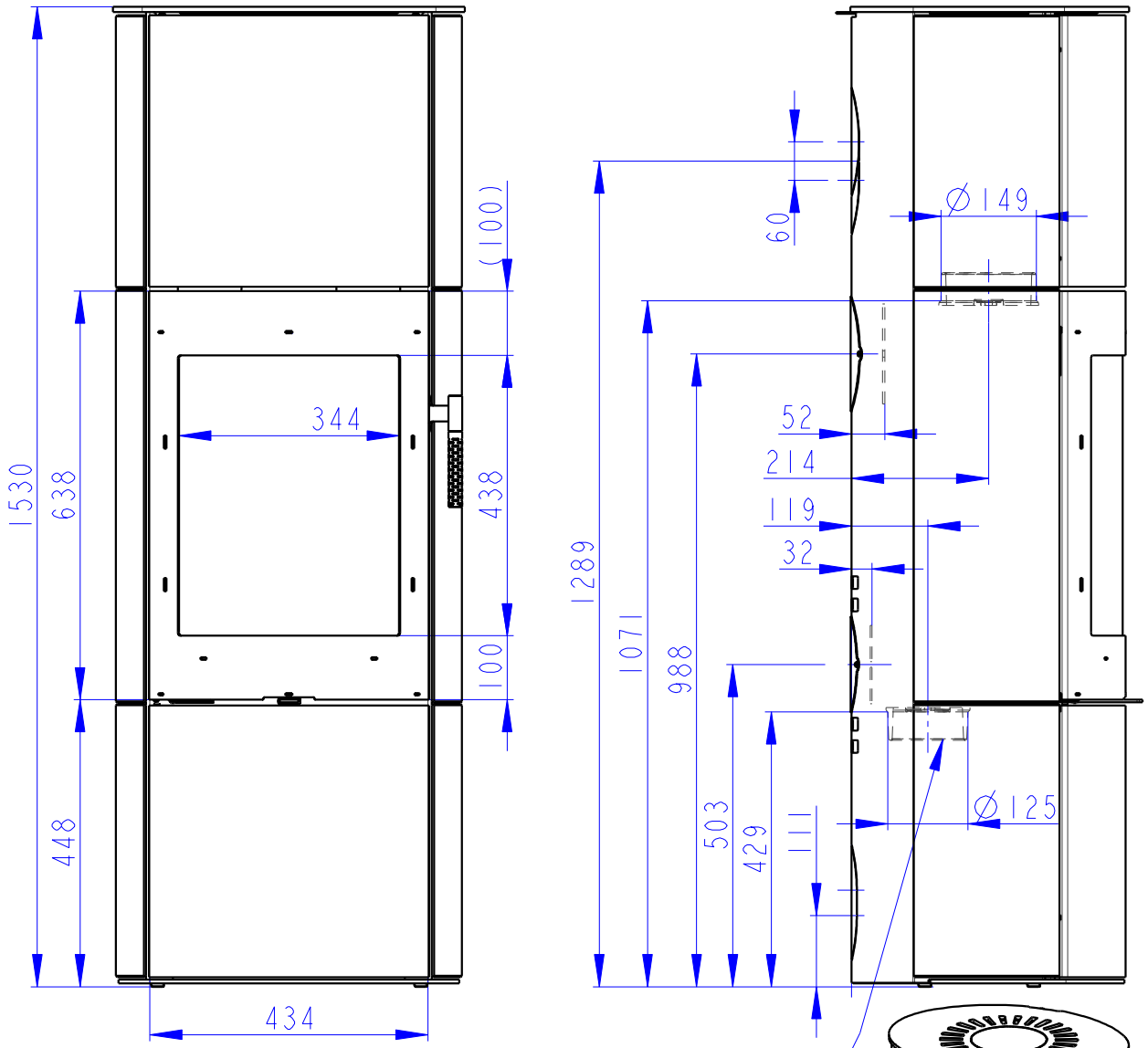

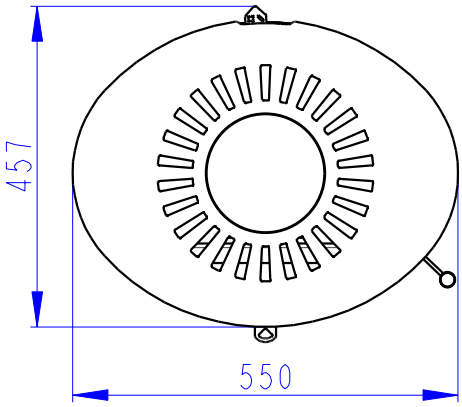

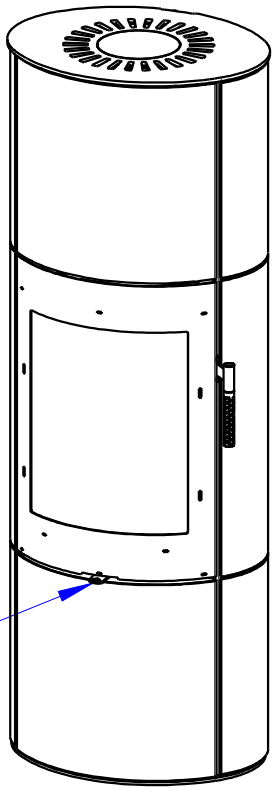

Centralni privod vzduchu Ø125
Zentral lufzufuhr Ø125
Central air inlet Ø125

Primarni a sekundarni vzduch
Primarluft und sekundarluft
Primary and secondary air