GREMIO 1G

KERAMIKA
KERAMIK
CERAMIC

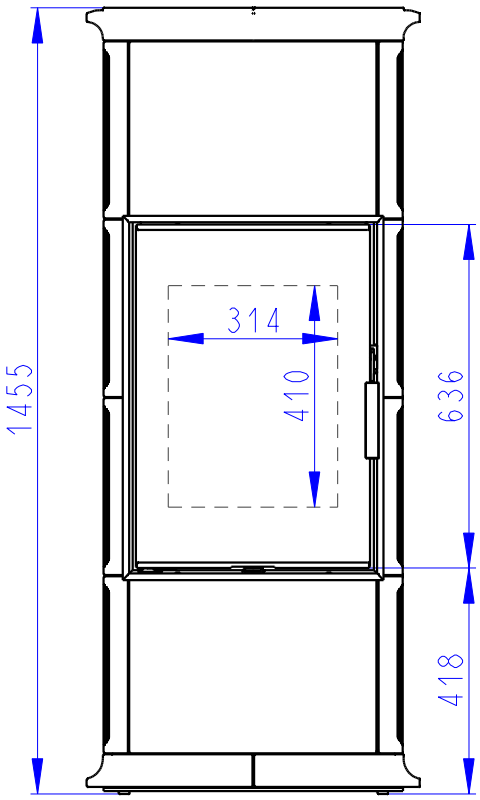

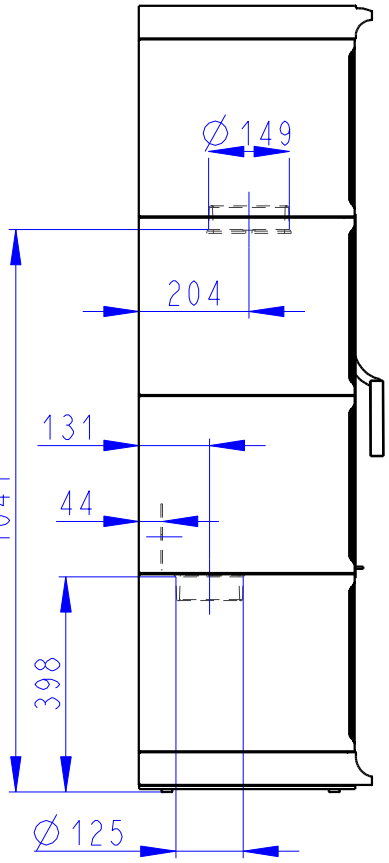

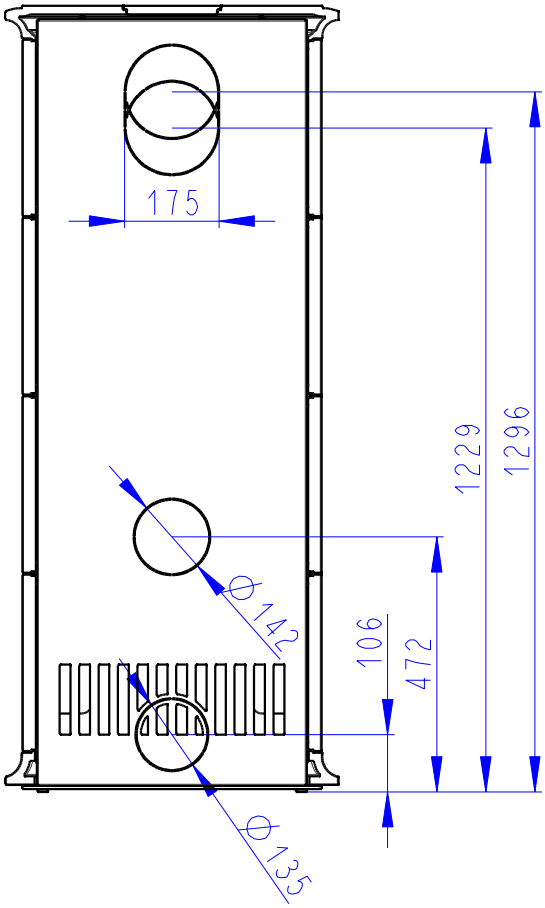

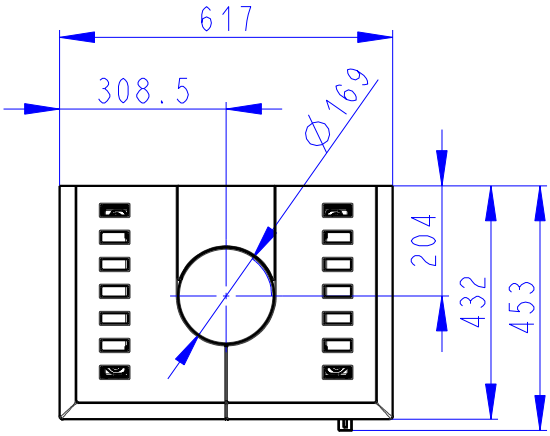

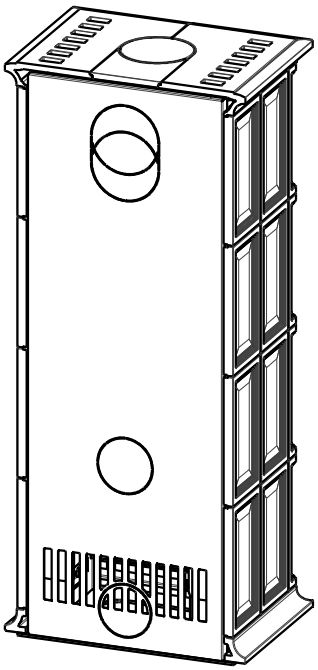

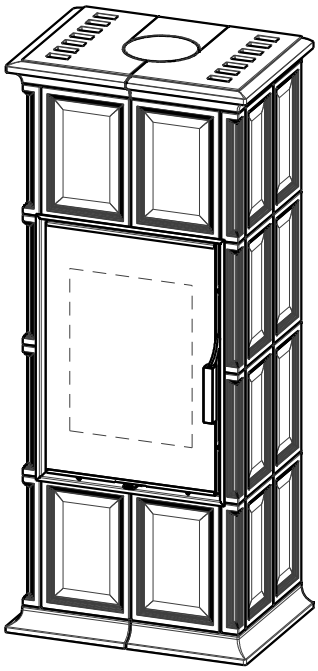

Romotop®

GREMIO 1
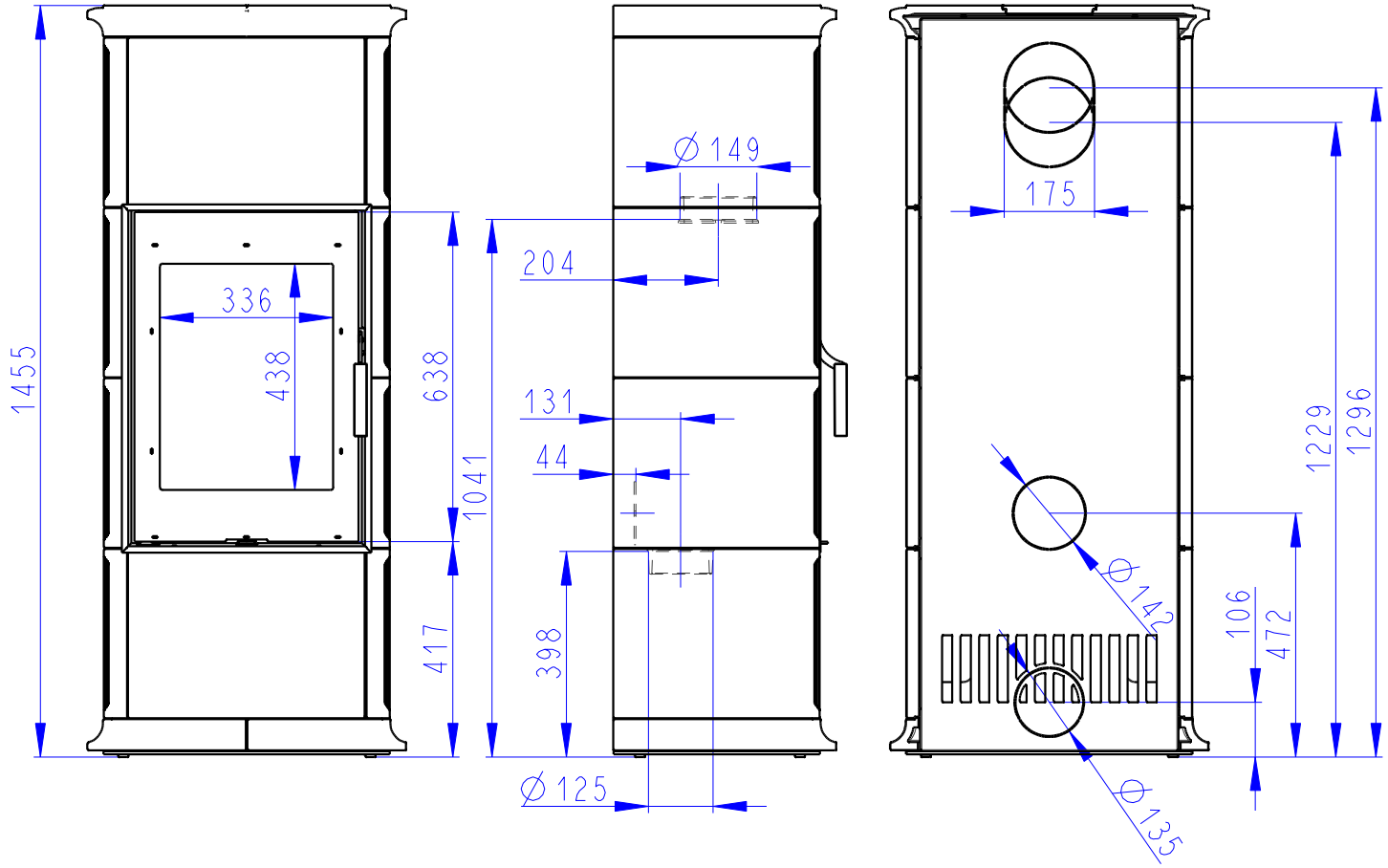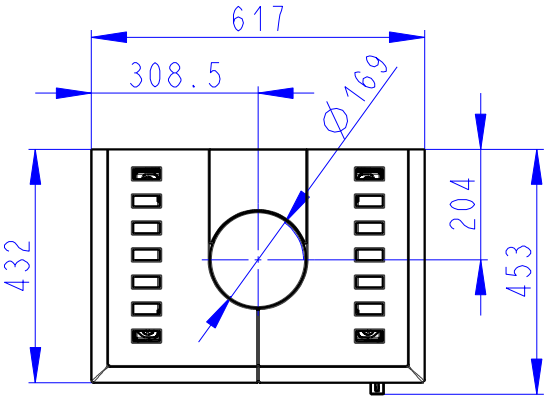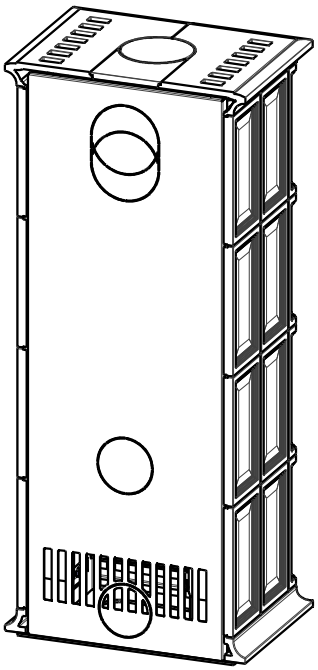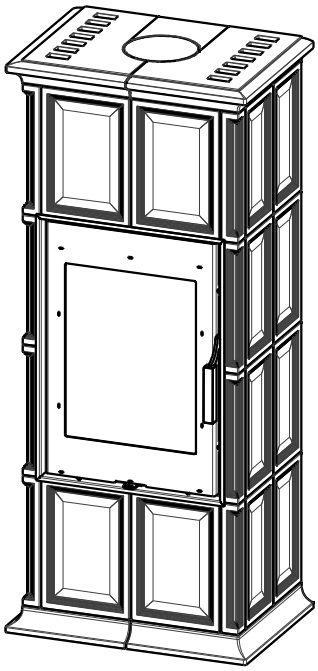
KERAMIKA
KERAMIK
CERAMIC