Rozmery v mm; Maße in mm

LUGO AKKUM - SERPENTIN - 097B
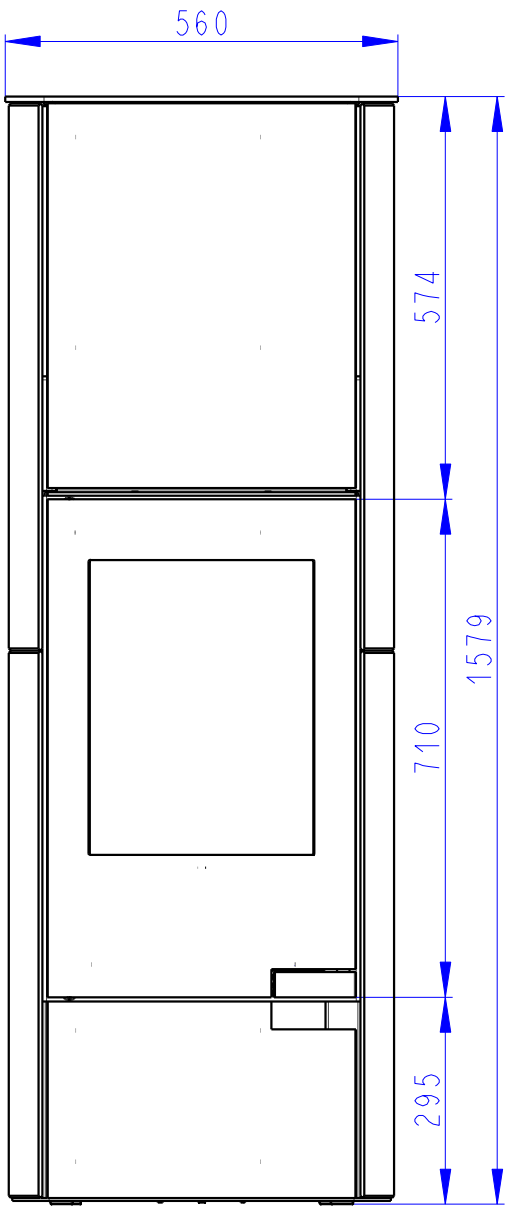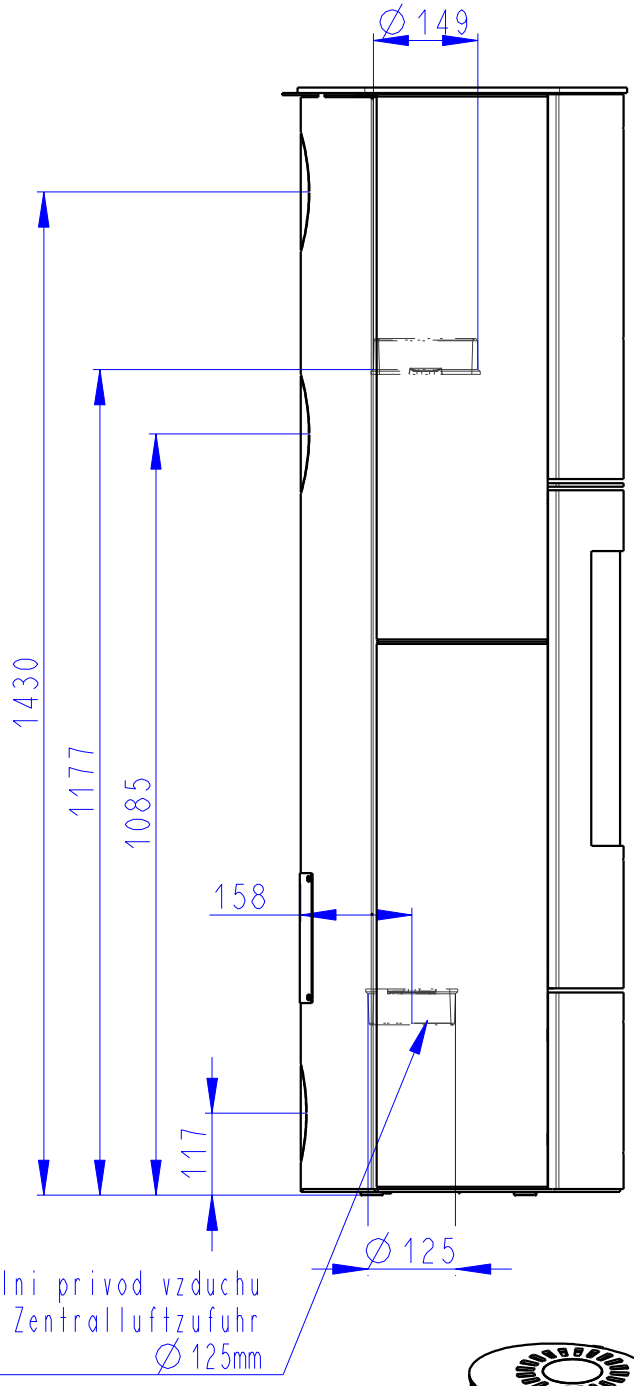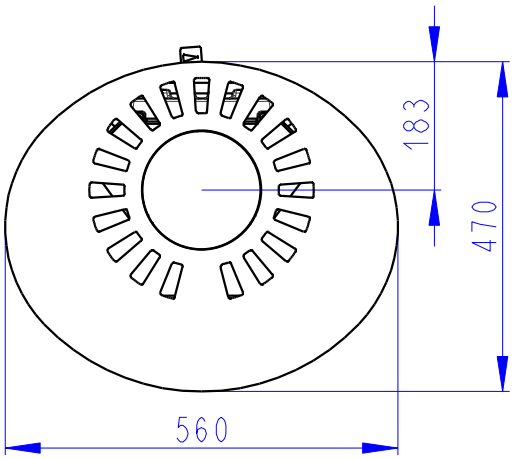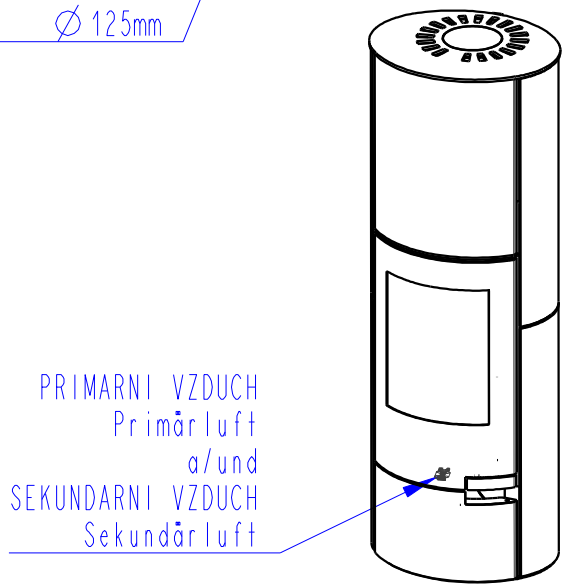
227 kg