Rozmery v mm
Dimensions in mm
Maße in mm

Heat 2g 59.44.13

115kg

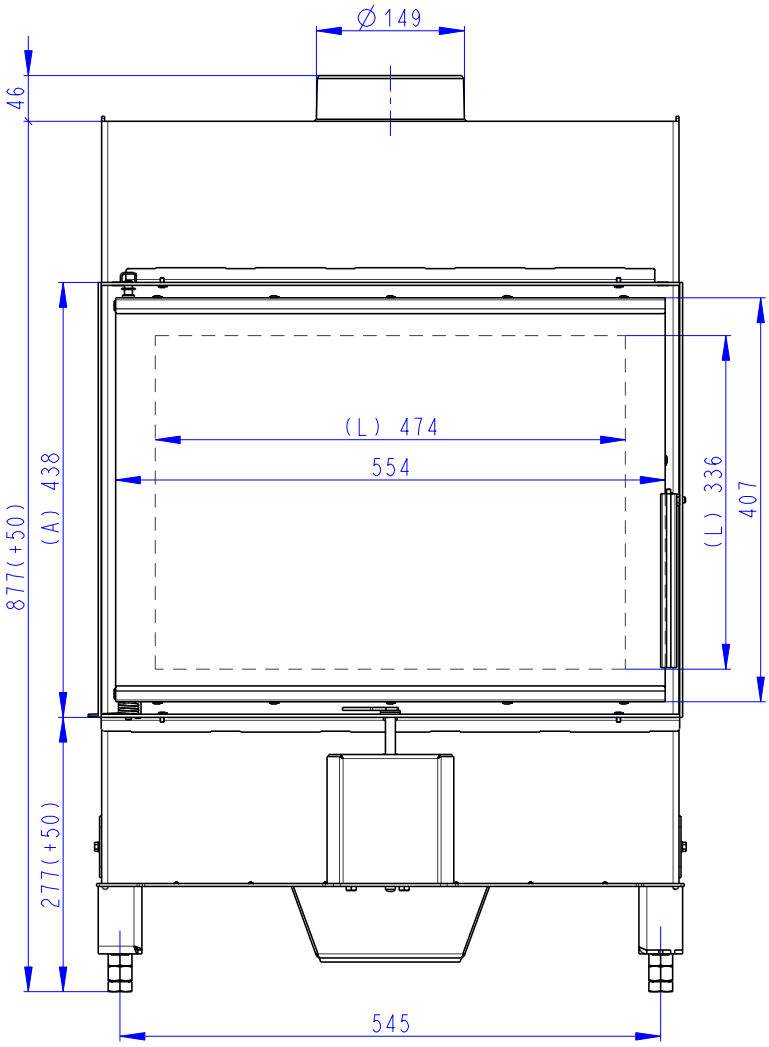

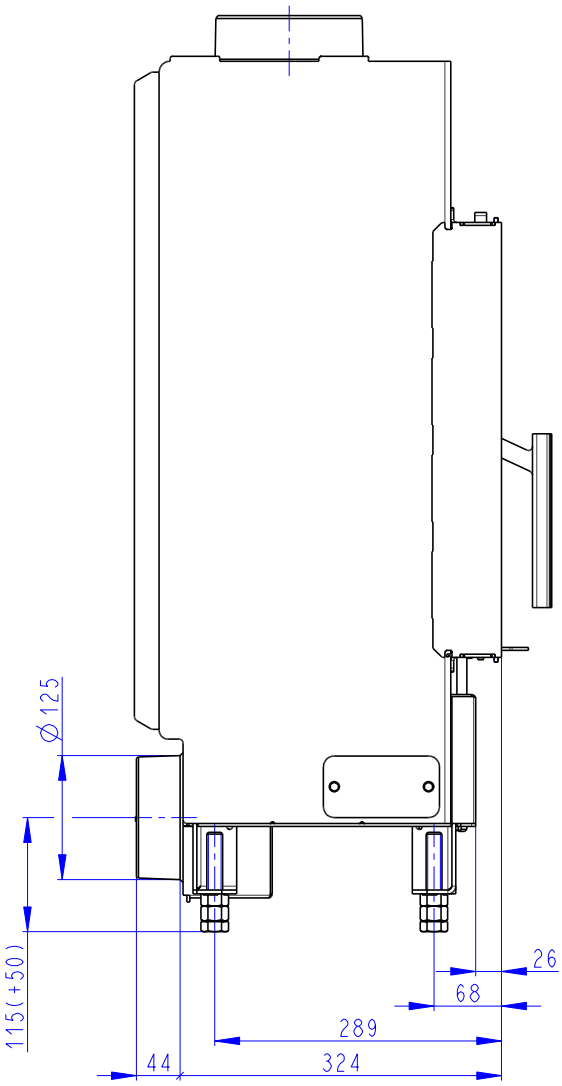

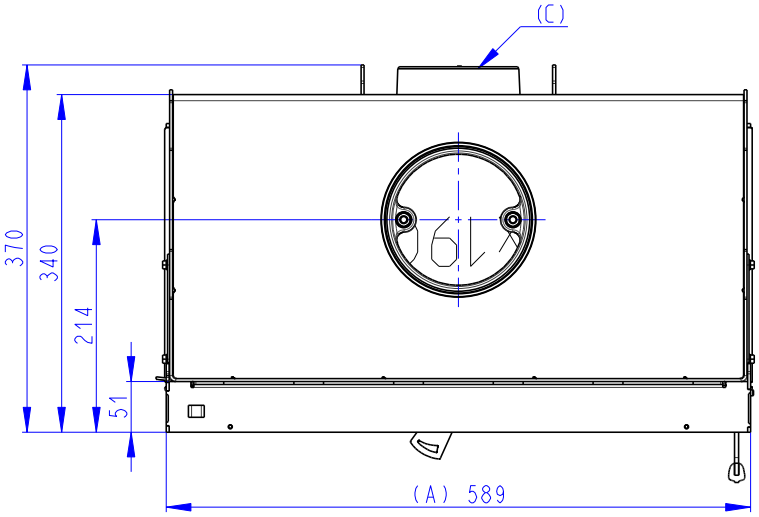

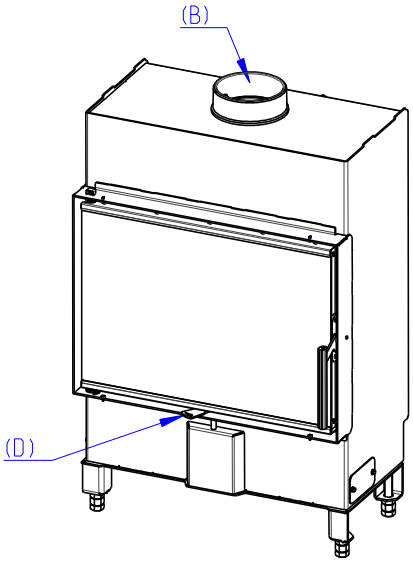

(A) Zastavbovy rozmer / In-built dimension / Baumaße
(B) Litinový odvod koure / Cast iron spigot / Der gusseiserne Rauchabgang
(C) Centralni privod vzduchu / Central air inlet / Zentralluftzufuhr
(D) Primarni a sekundarni vzduch / Primary and secondary air / Primärluft und Sekundärluft
(L) Volna plocha proskleni / Free glass area / Freie Glassichtfläche

Rozmery v mm
Dimensions in mm
Maße in mm

Heat 2g 59.44.13 + H2 AIRBOX 01

115kg

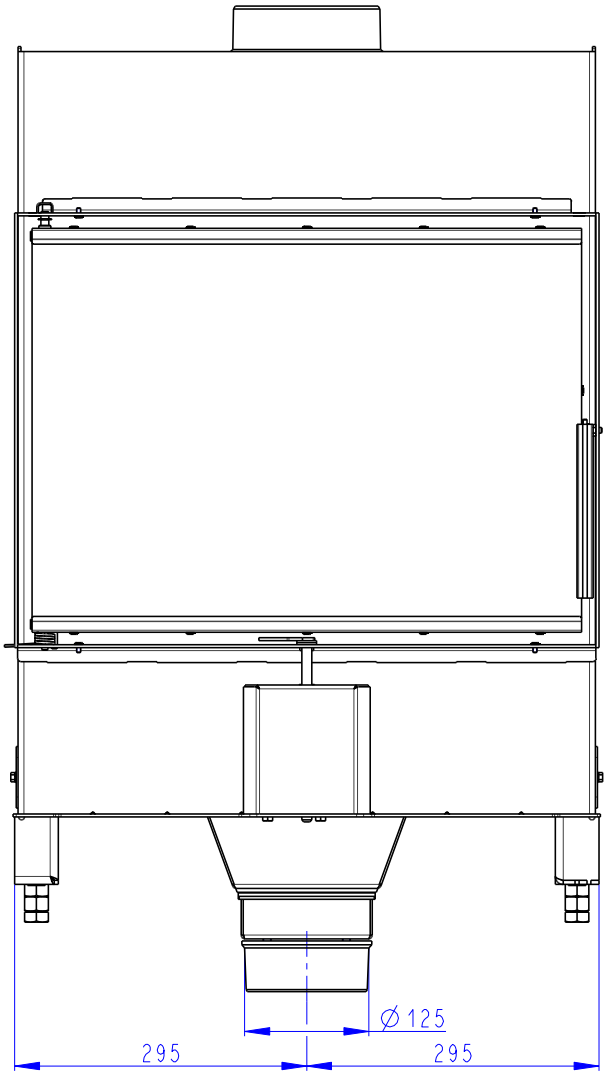

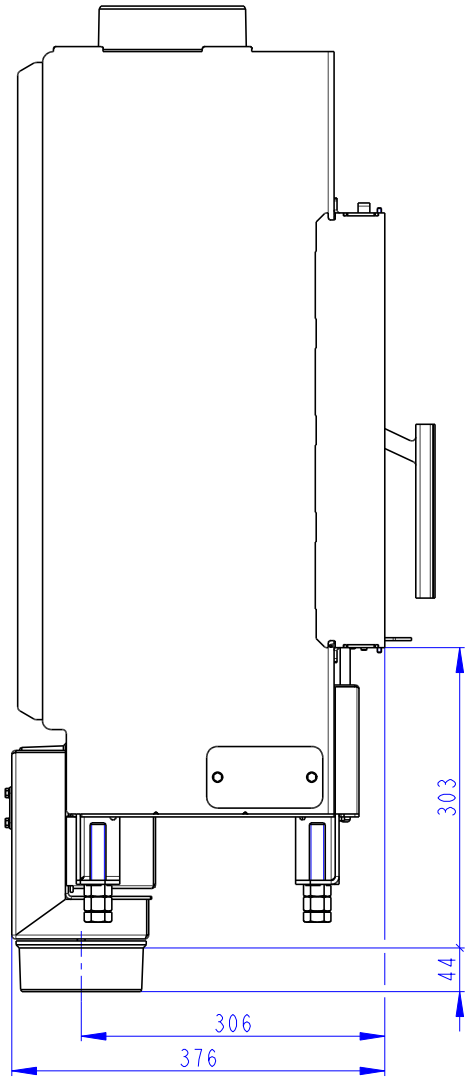

Rozmery v mm
Dimensions in mm
Maße in mm

Heat 2g 59.44.13 + AKKUM KV 02

205kg

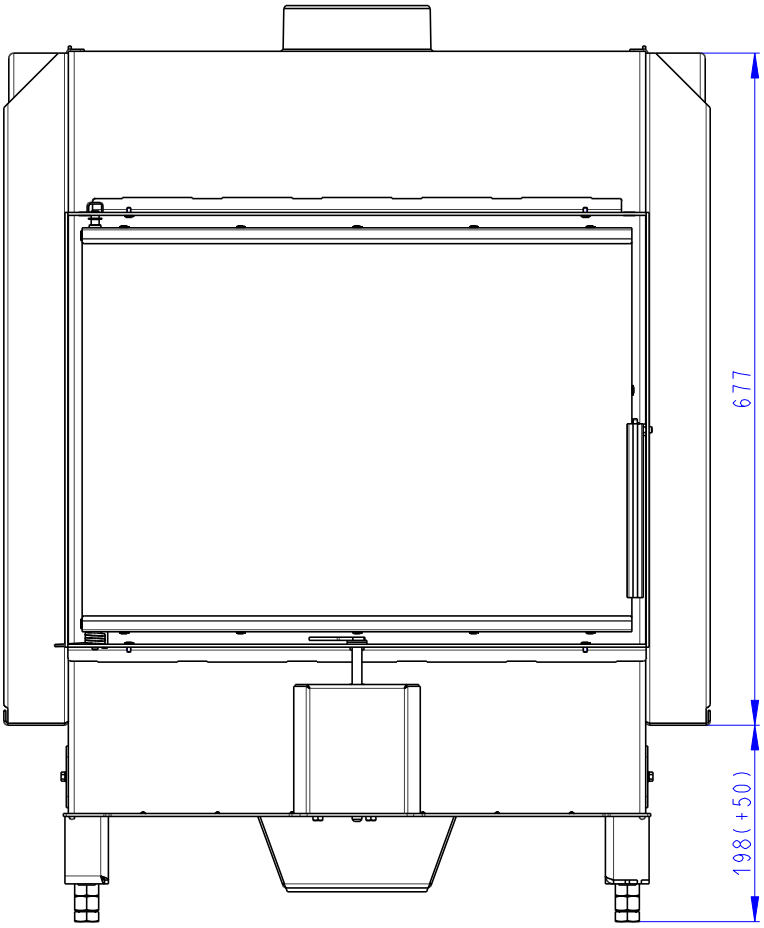

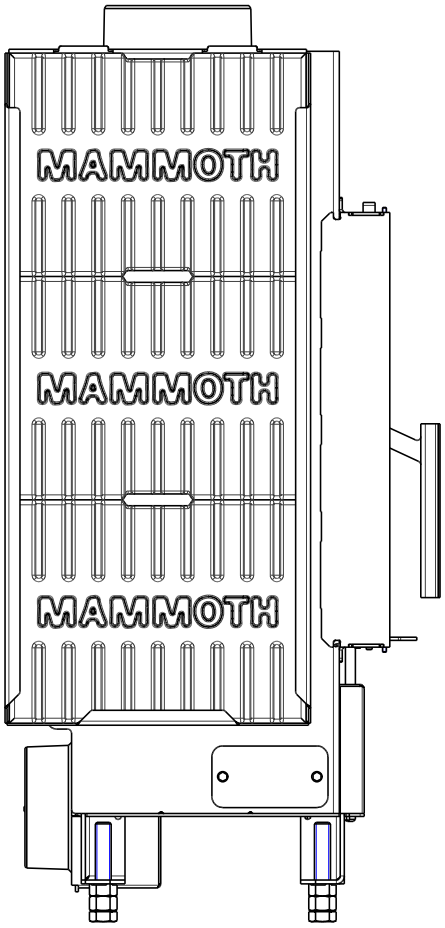

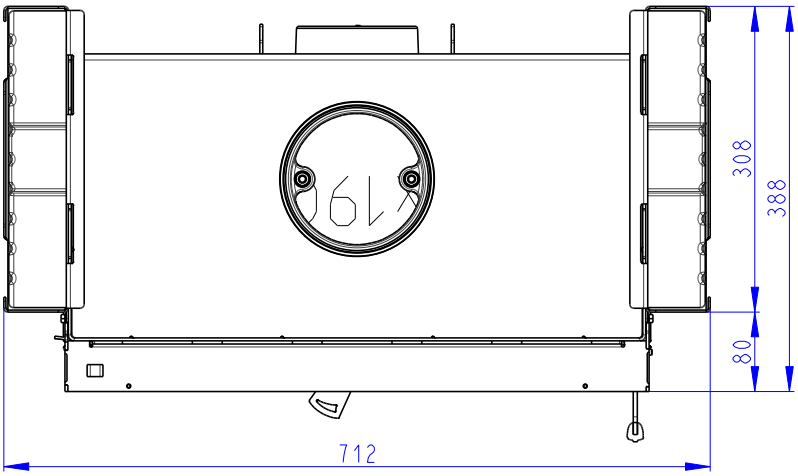

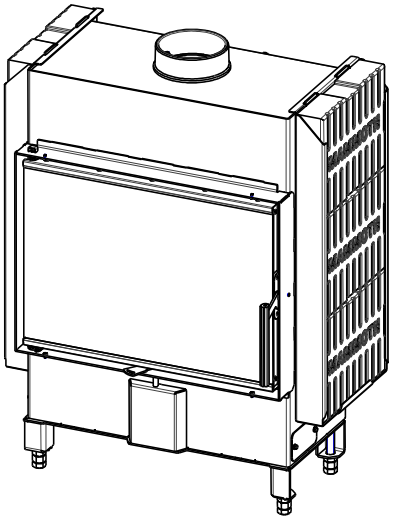

Rozmery v mm
Dimensions in mm
Maße in mm

Heat 2g 59.44.13 + AKKUM KV 03

185kg

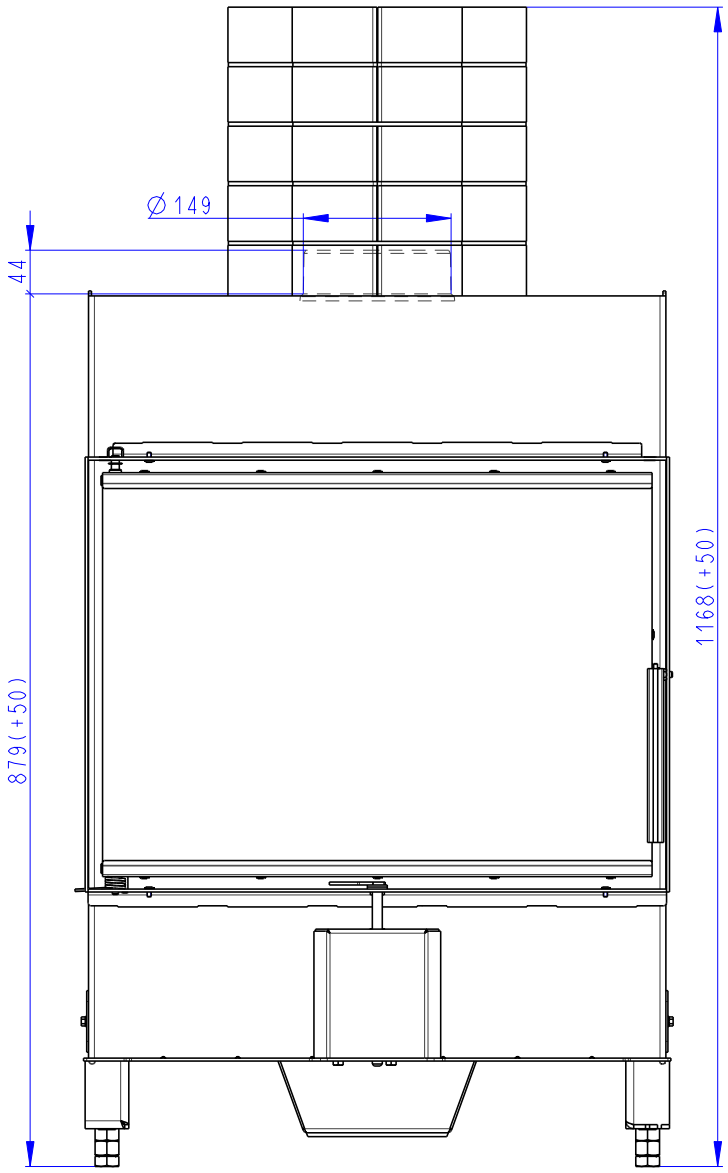

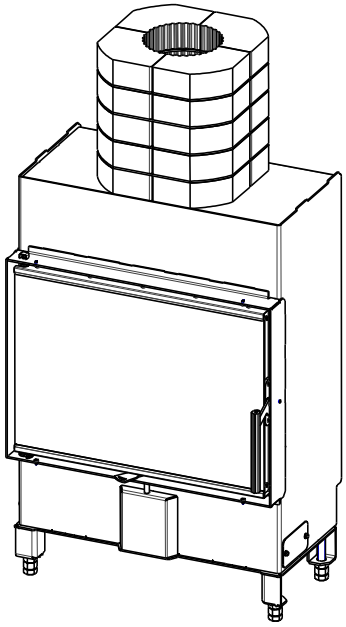

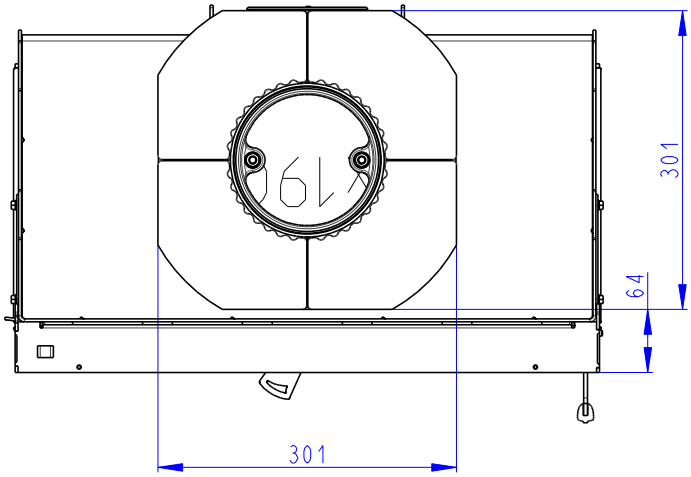

Rozmery v mm
Dimensions in mm
Maße in mm

Heat 2g 59.44.13 + H2T RAM04

115kg

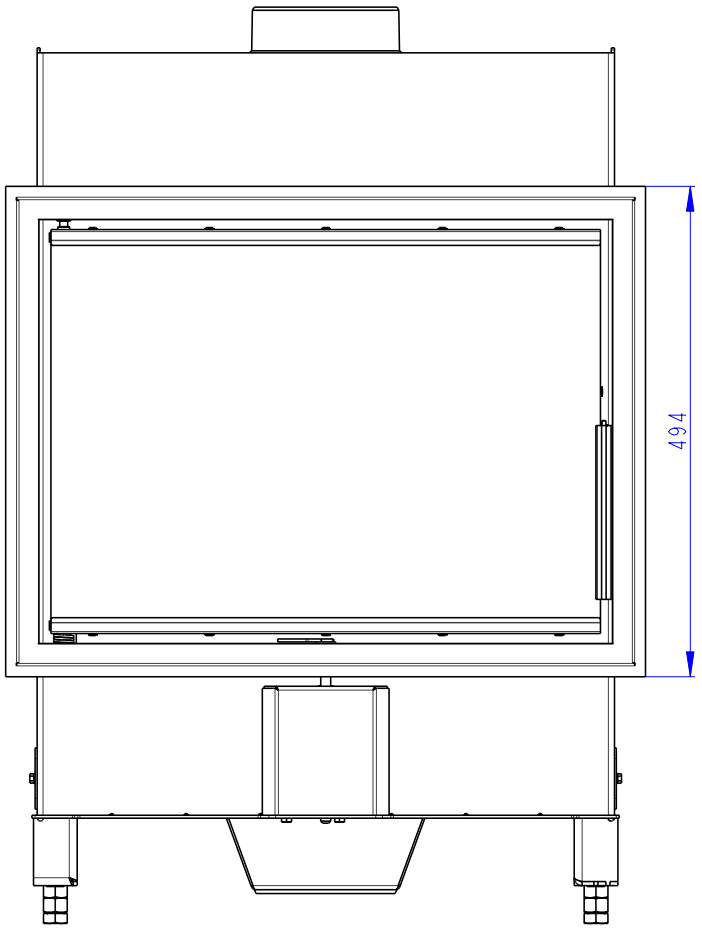

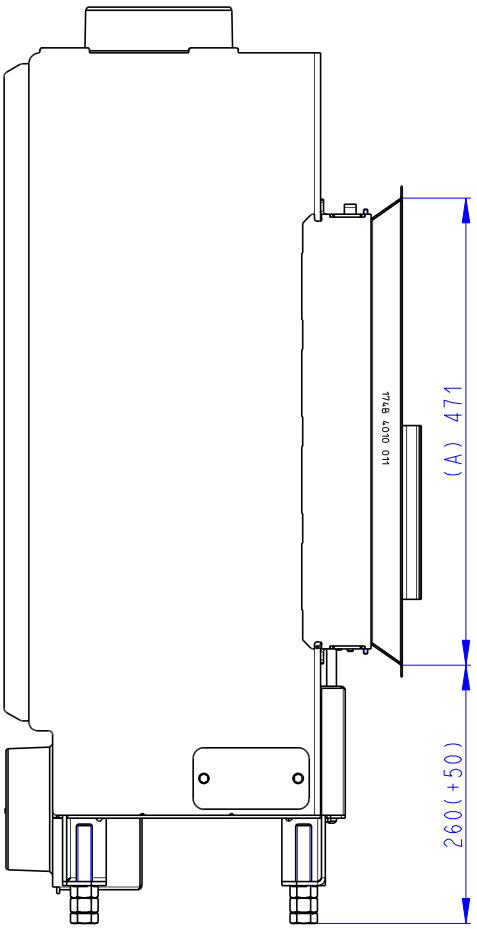

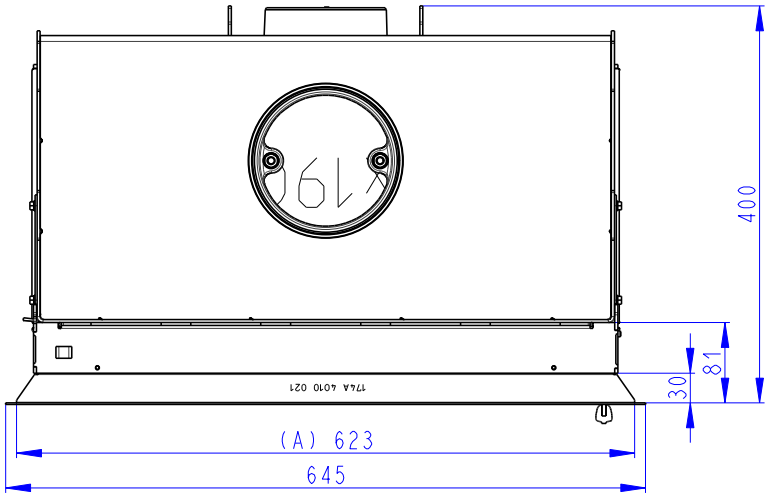

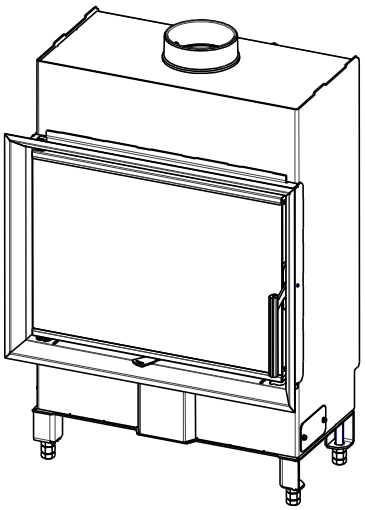

(A) Zastavbovy rozmer / In-built dimension / Baumaße
(B) Litinový odvod koure / Cast iron spigot / Der gusseiserne Rauchabgang
(C) Centralni privod vzduchu / Central air inlet / Zentralluftzufuhr
(D) Primarni a sekundarni vzduch / Primary and secondary air / Primärluft und Sekundärluft
(L) Volna plocha proskleni / Free glass area / Freie Glassichtfläche

Rozmery v mm
Dimensions in mm
Maße in mm

Heat 2g 59.44.13 + H2T RAM06

115kg

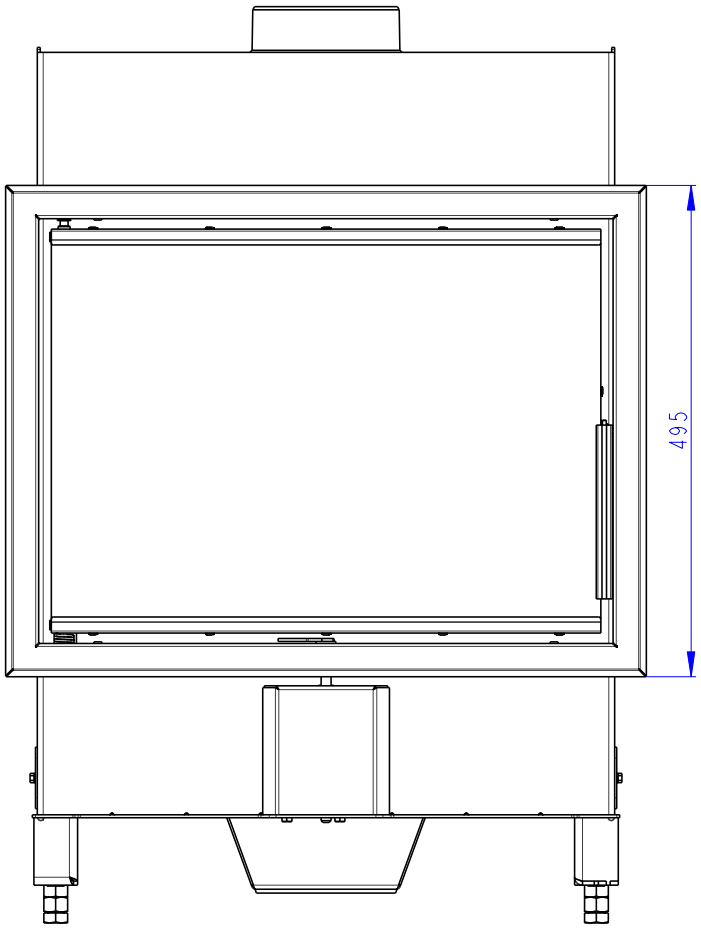

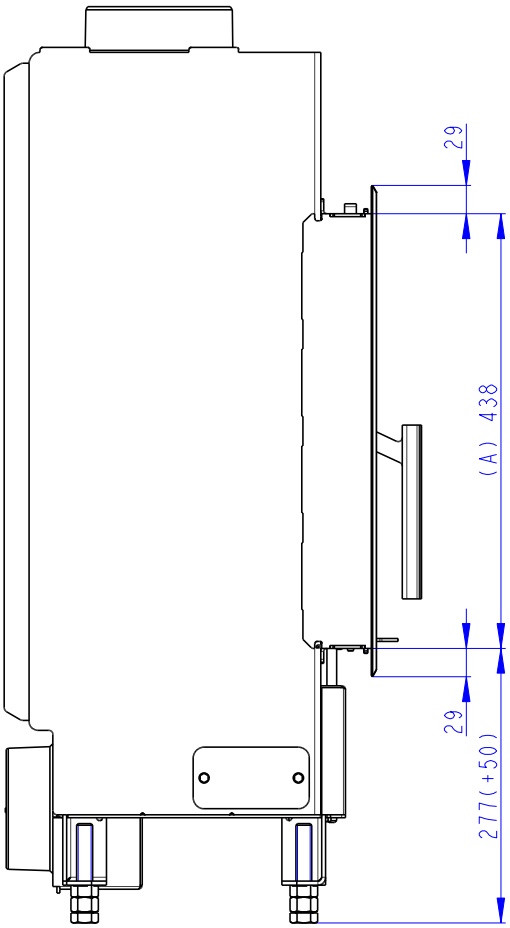

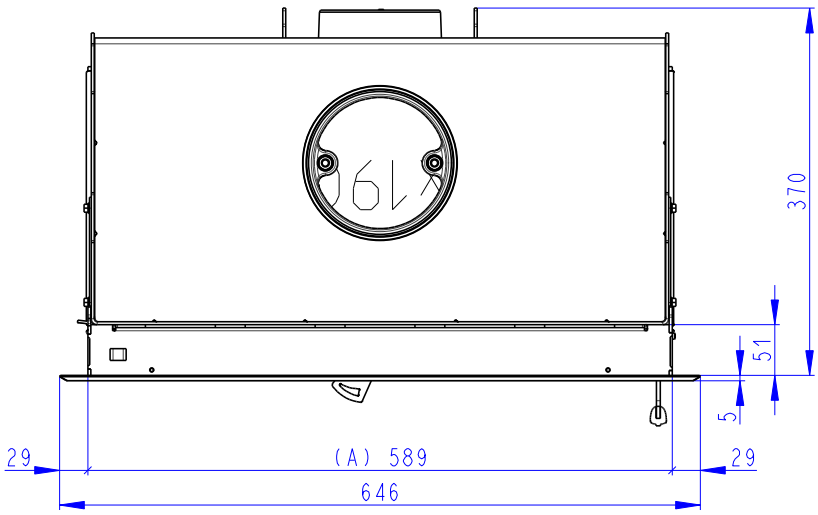

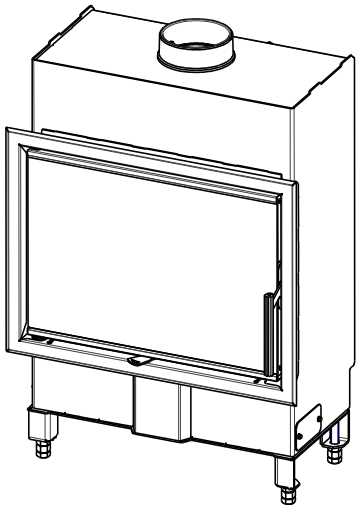

1:10

(A) Zastavbovy rozmer / In-built dimension / Baumaße
(B) Litinový odvod koure / Cast iron spigot / Der gusseiserne Rauchabgang
(C) Centralni privod vzduchu / Central air inlet / Zentralluftzufuhr
(D) Primarni a sekundarni vzduch / Primary and secondary air / Primärluft und Sekundärluft
(L) Volna plocha proskleni / Free glass area / Freie Glassichtfläche