Romotop® LAREDO F 02

SERPENTIN
SERPENTINO KOMPLETT
FULL SERPENTIN

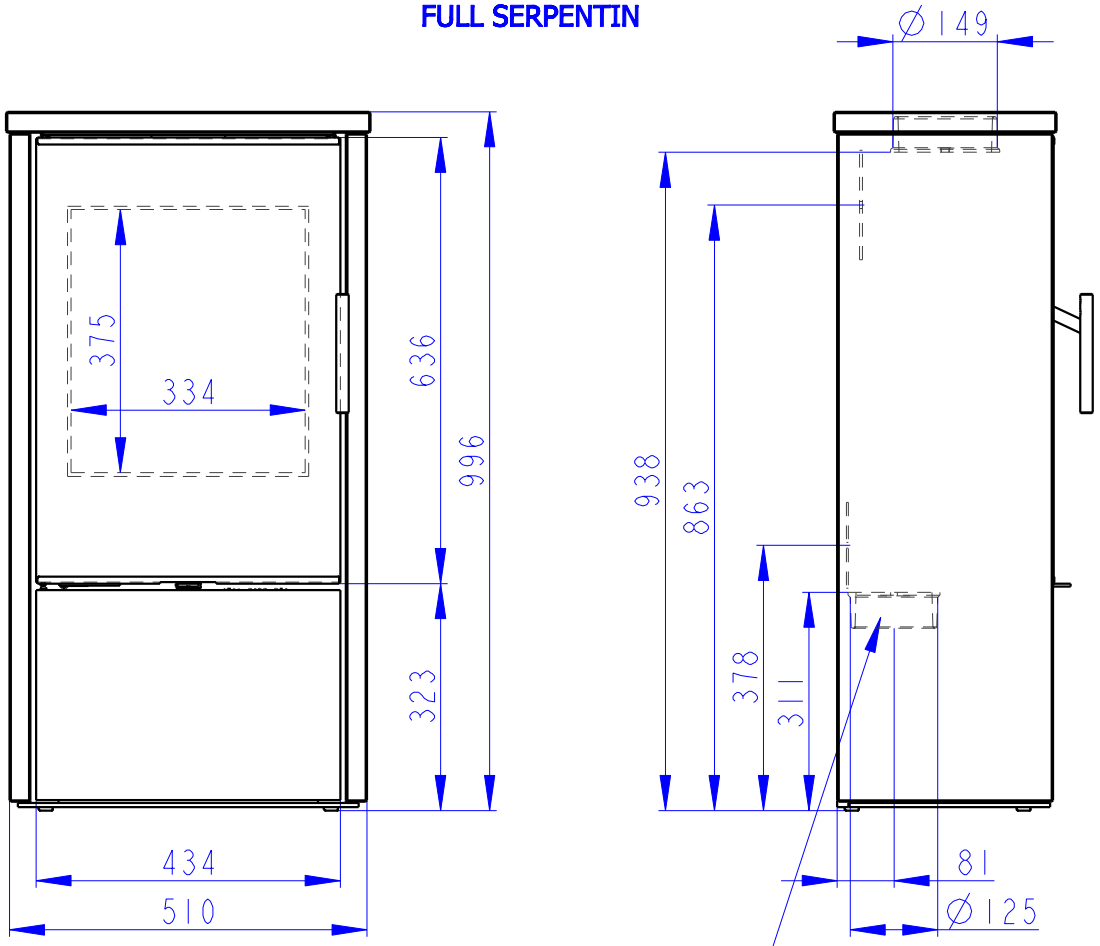

CENTRALNI PRIVOD VZDUCHU
Zentralluftzufuhr
Central air inlet
∅125mm

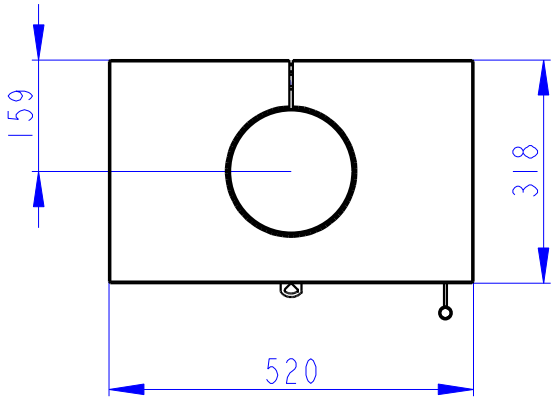

SEKUNDARNI VZDUCH
Sekundärluft
Secondary air
A/UND/AND
PRIMARNI VZDUCH
Primärluft
Primary air

