Rozmery v mm
Dimensions in mm
Maße in mm

Heat 2g 80.50.01

185 kg

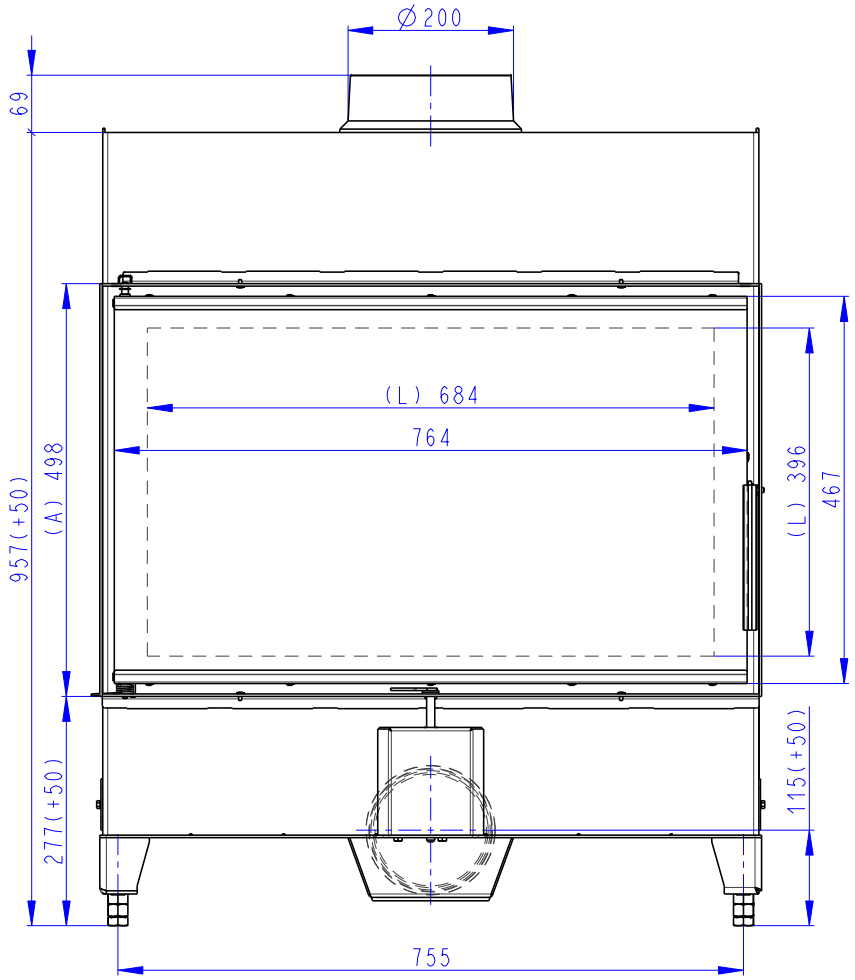

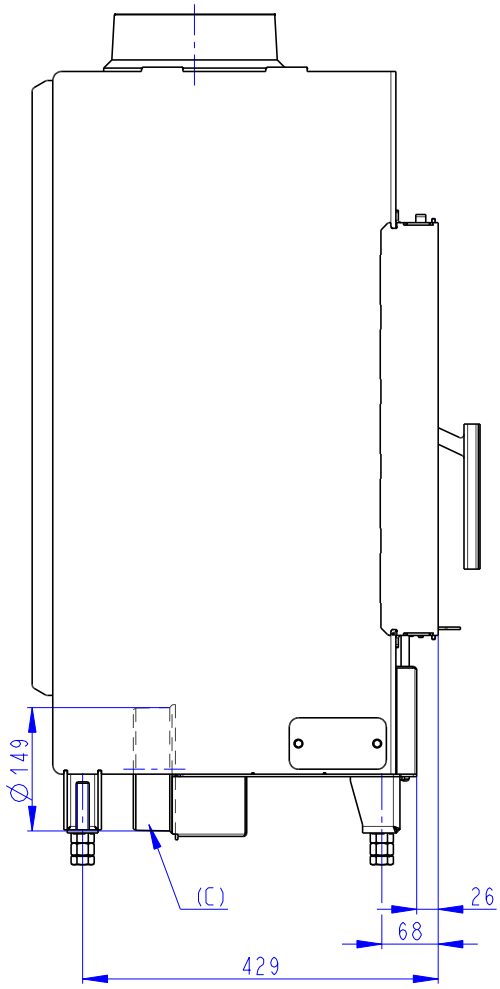

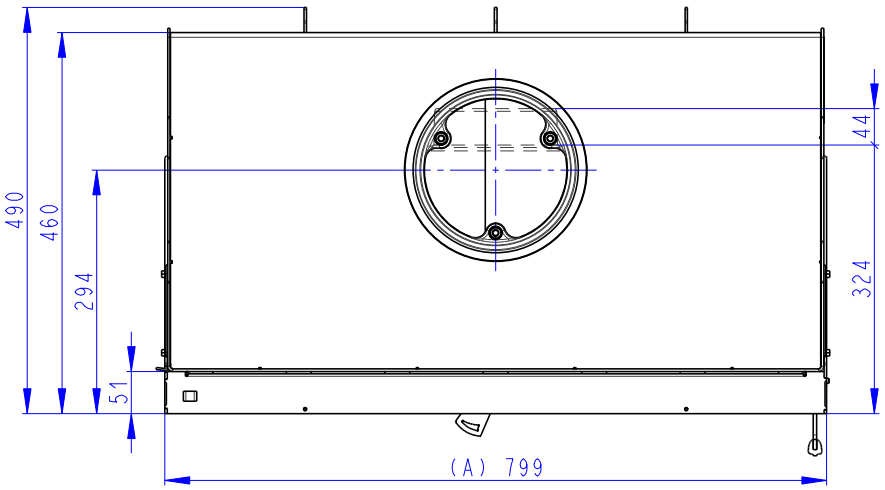

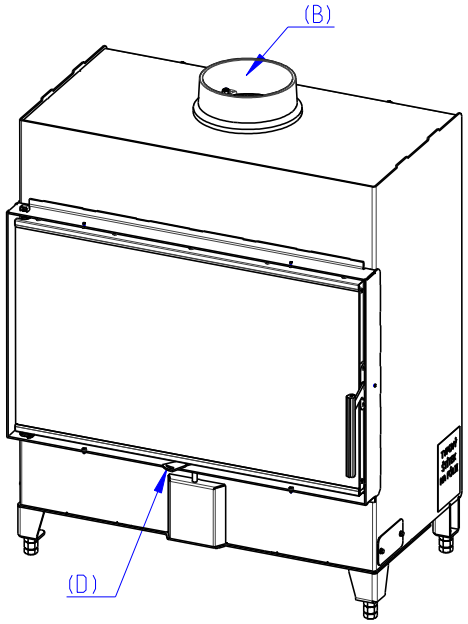

(A) Zastavbovy rozmer / In-built dimension / Baumaße
(B) Litinový odvod koure / Cast iron spigot / Der gusseiserne Rauchabgang
(C) Centralni privod vzduchu / Central air inlet / Zentralluftzufuhr
(D) Primarni a sekundarni vzduch / Primary and secondary air / Primärluft und Sekundärluft
(l) Volna plocha proskleni / Free glass area / Freie Glassichtfläche

1:10

Rozmery v mm
Dimensions in mm
Maße in mm

Heat 2g 80.50.01 + H2 AIRBOX 02

185 kg

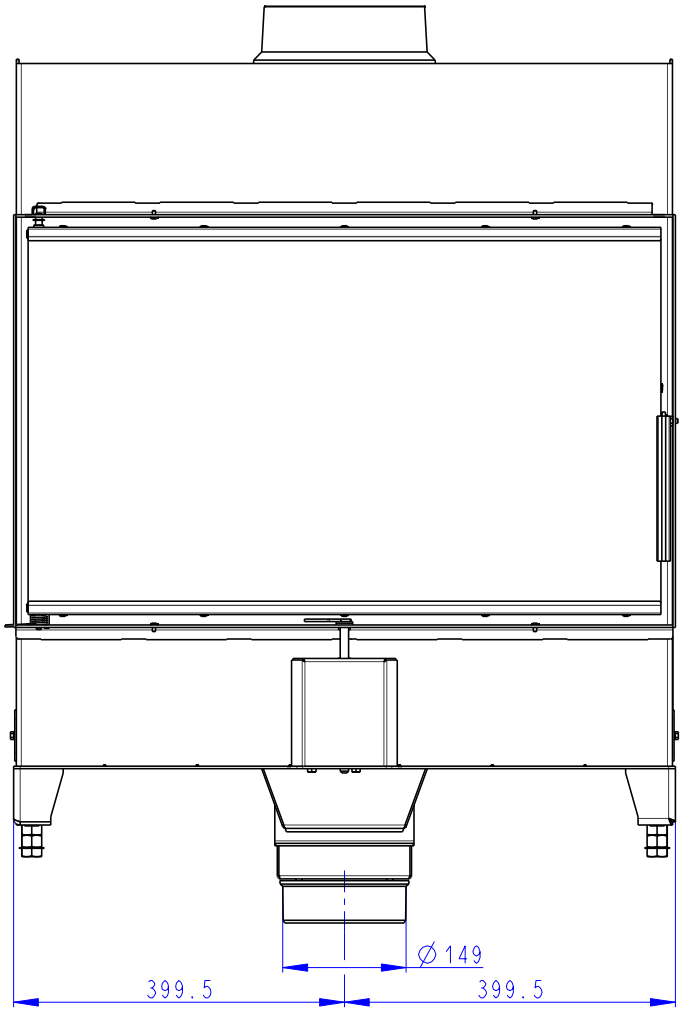

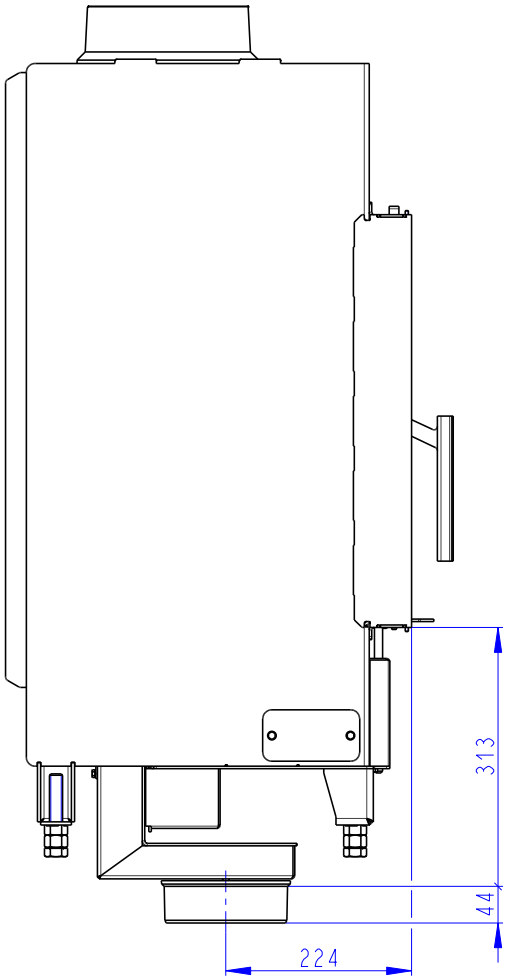

Rozmery v mm
Dimensions in mm
Maße in mm

Heat 2g 80.50.01 + AKKUM KV 02

275 kg

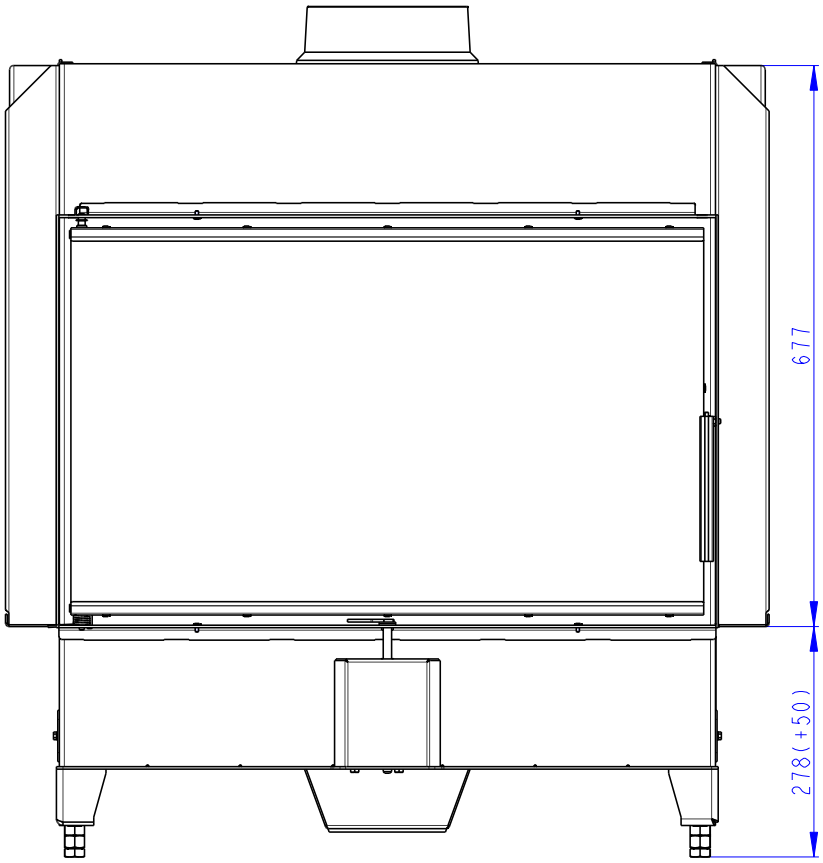

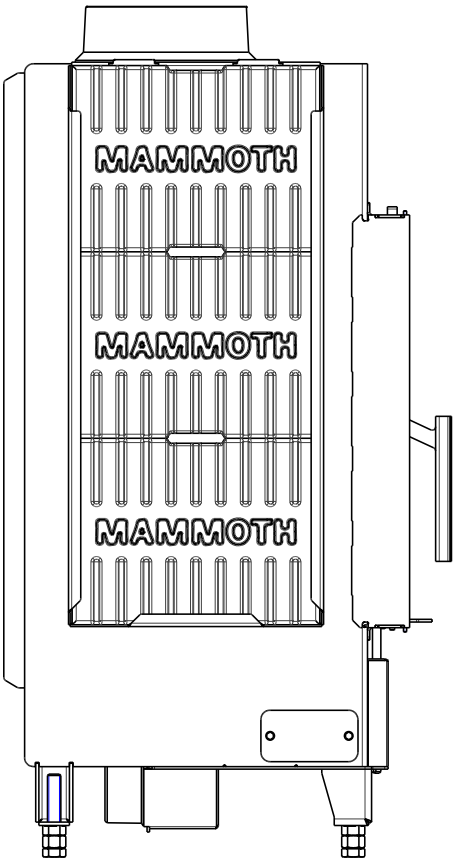

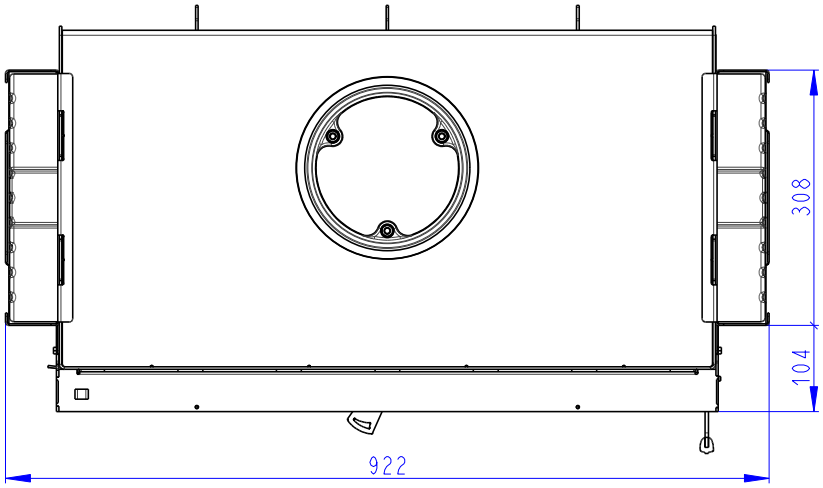

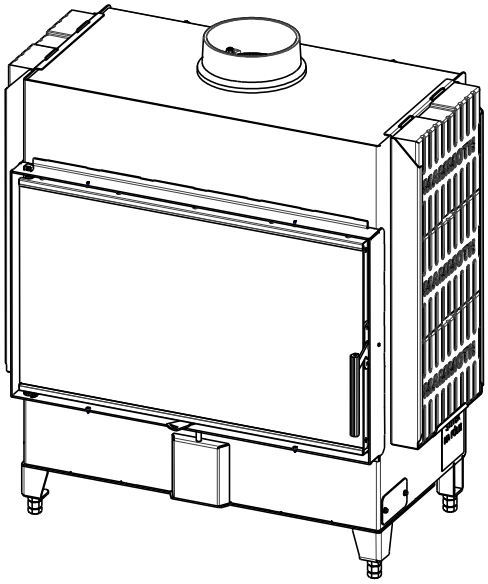

Rozmery v mm
Dimensions in mm
Maße in mm

Heat 2g 80.50.01 + AKKUM KV 04

255 kg

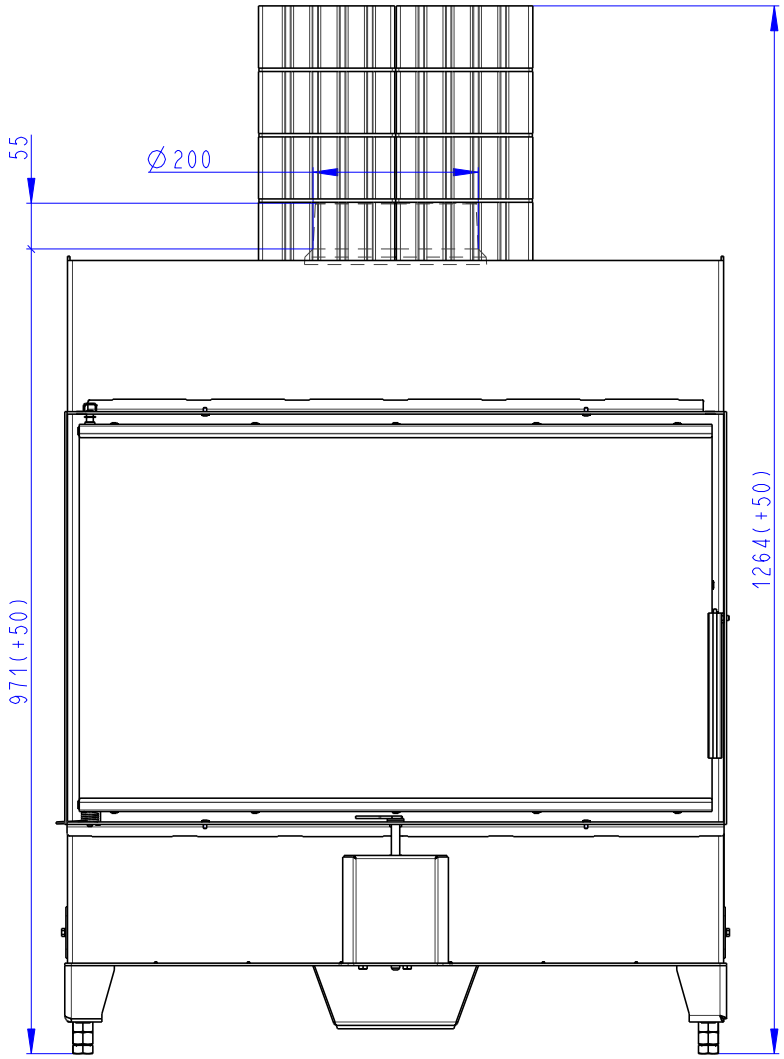

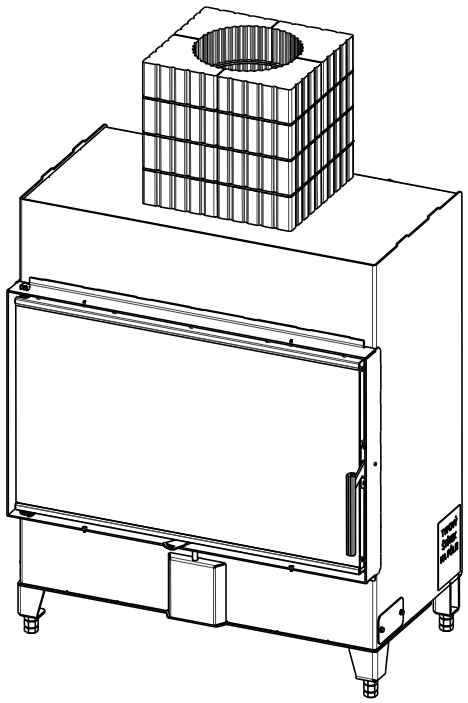

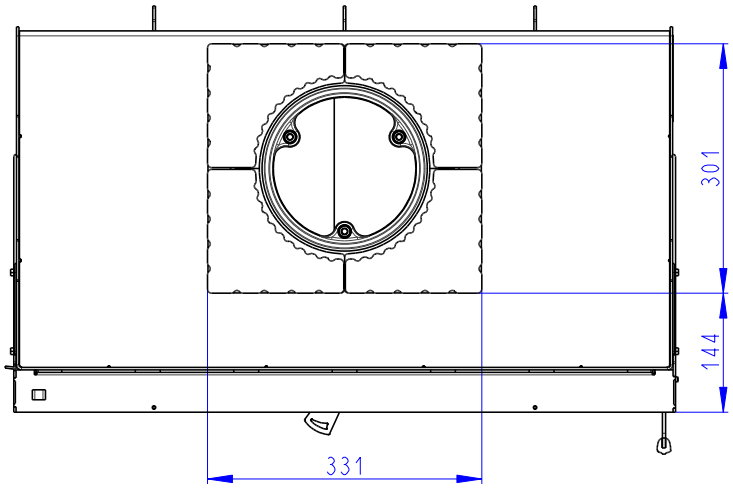

Rozmery v mm
Dimensions in mm
Maße in mm

Heat 2g 80.50.01 + H2X RAM04

185 kg

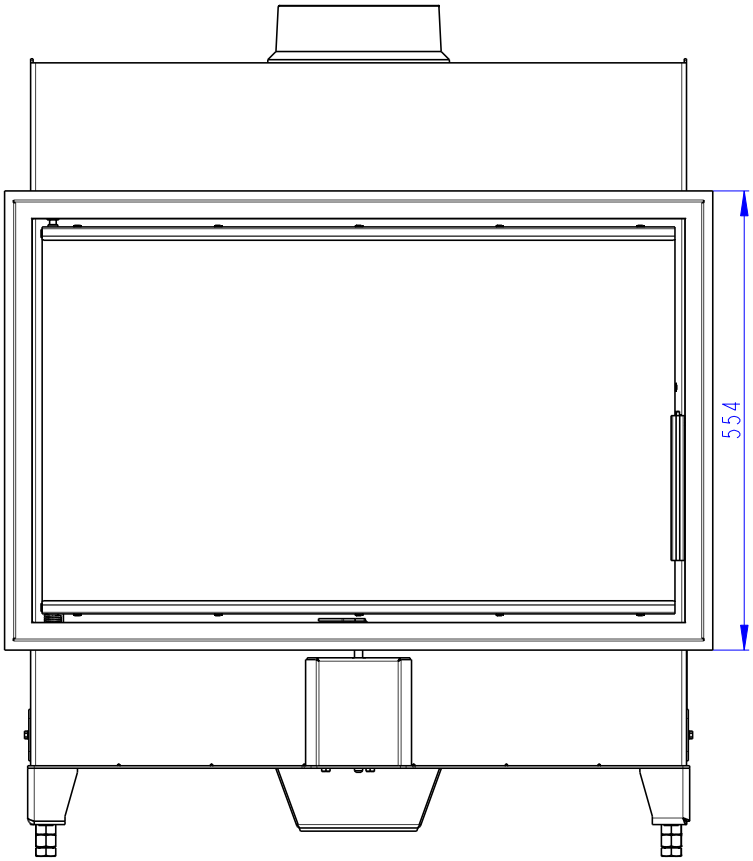

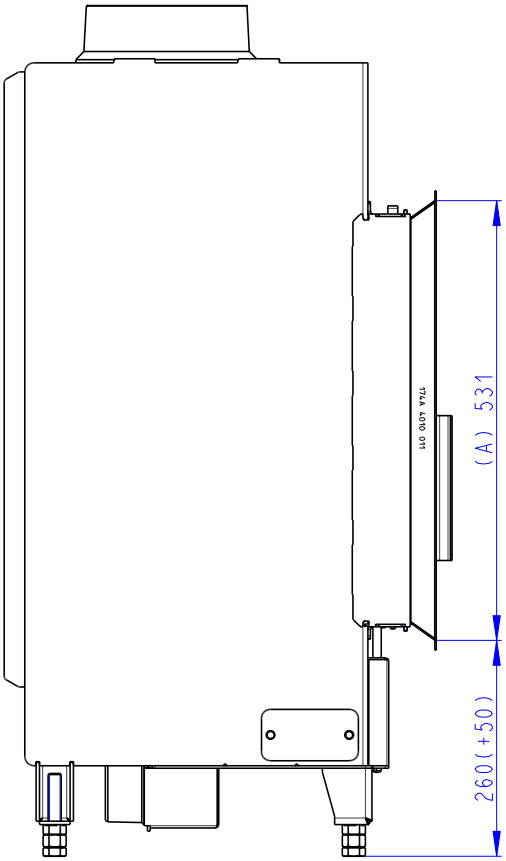

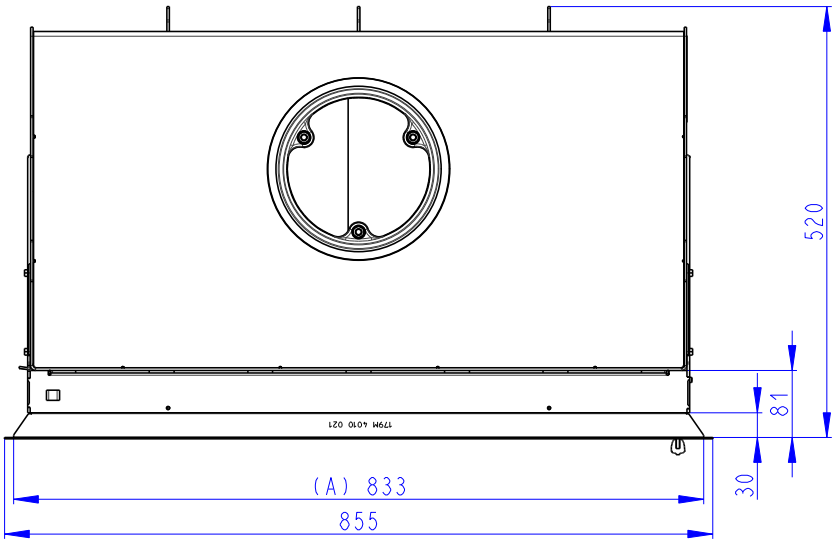

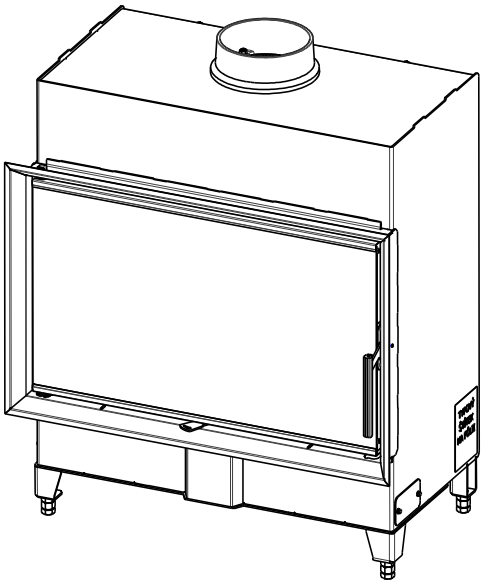

(A) Zastavbovy rozmer / In-built dimension / Baumaße
(B) Litinový odvod koure / Cast iron spigot / Der gusseiserne Rauchabgang
(C) Centralni privod vzduchu / Central air inlet / Zentralluftzufuhr
(D) Primarni a sekundarni vzduch / Primary and secondary air / Primärluft und Sekundärluft
(L) Volna plocha proskleni / Free glass area / Freie Glassichtfläche

Rozmery v mm
Dimensions in mm
Maße in mm

Heat 2g 80.50.01 + H2X RAM06

185 kg

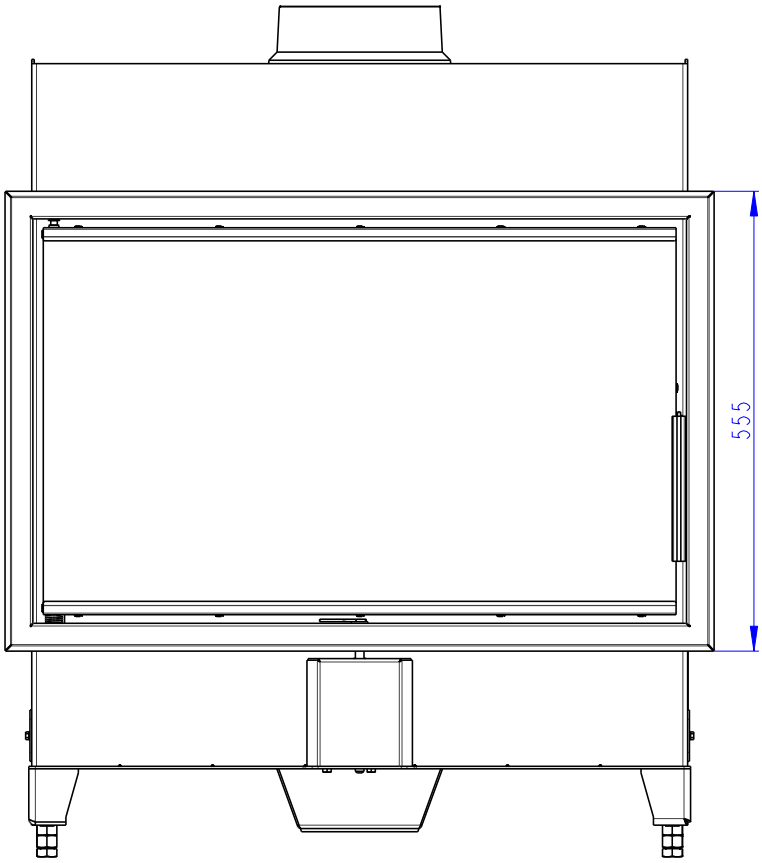

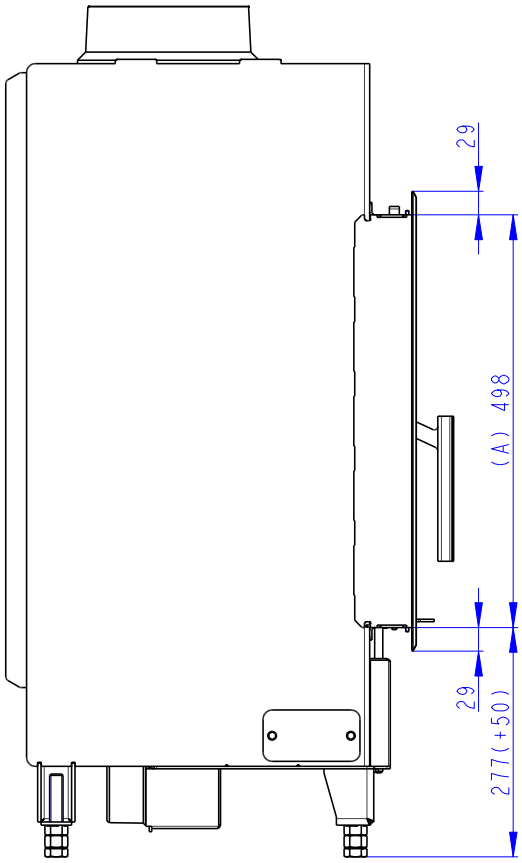

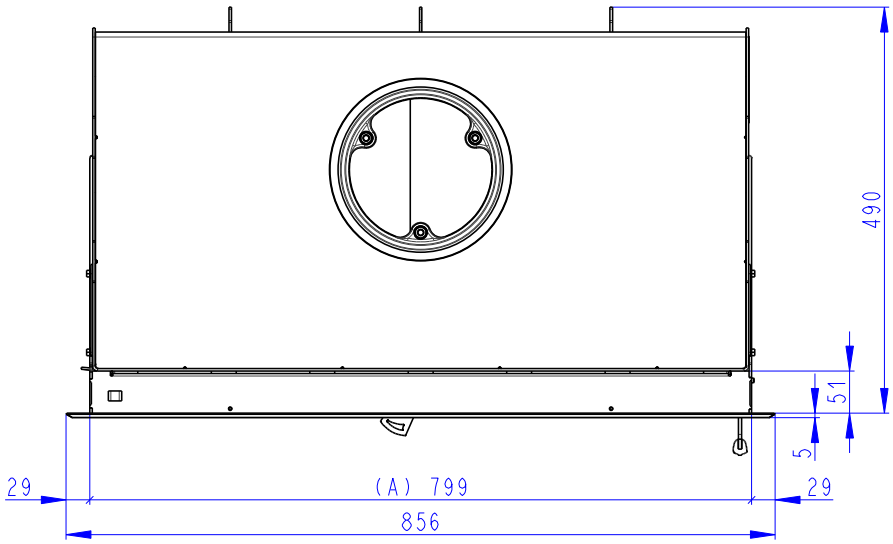

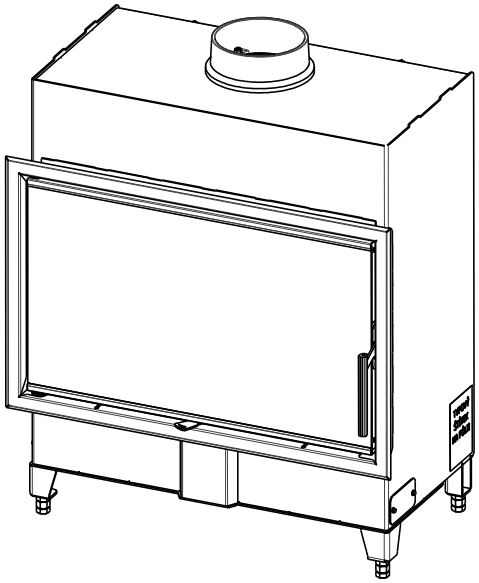

(A) Zastavbovy rozmer / In-built dimension / Baumaße
(B) Litinový odvod koure / Cast iron spigot / Der gusseiserne Rauchabgang
(C) Centralni privod vzduchu / Central air inlet / Zentralluftzufuhr
(D) Primarni a sekundarni vzduch / Primary and secondary air / Primärluft und Sekundärluft
(l) Volna plocha proskleni / Free glass area / Freie Glassichtfläche