Rozmery v mm; Maße in mm

SALEM 03 PLECH-182B

141 kg

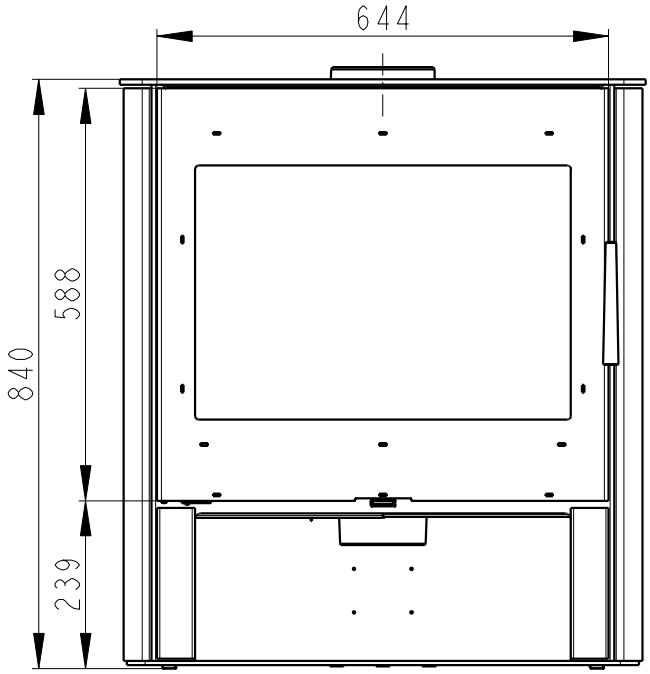

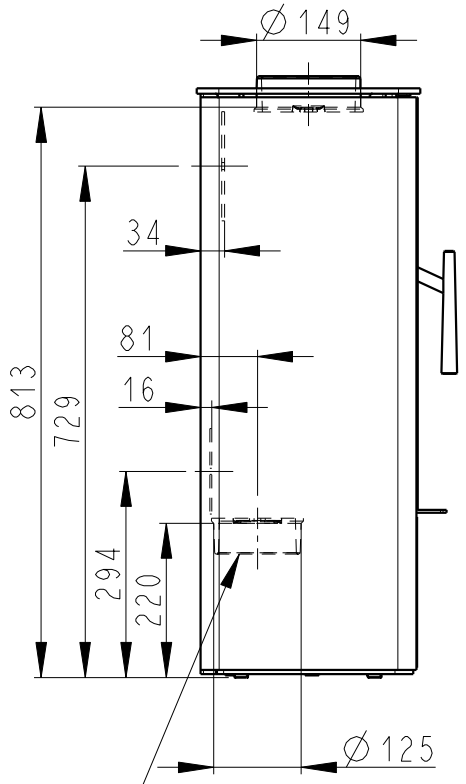

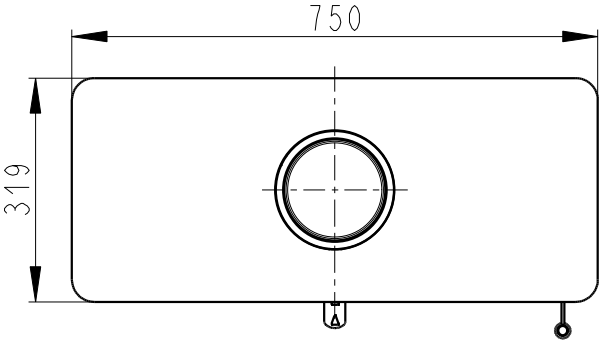

Centralni privod vzuchu ∅125
Zentral luftzufuhr ∅125
Central air inlet ∅125

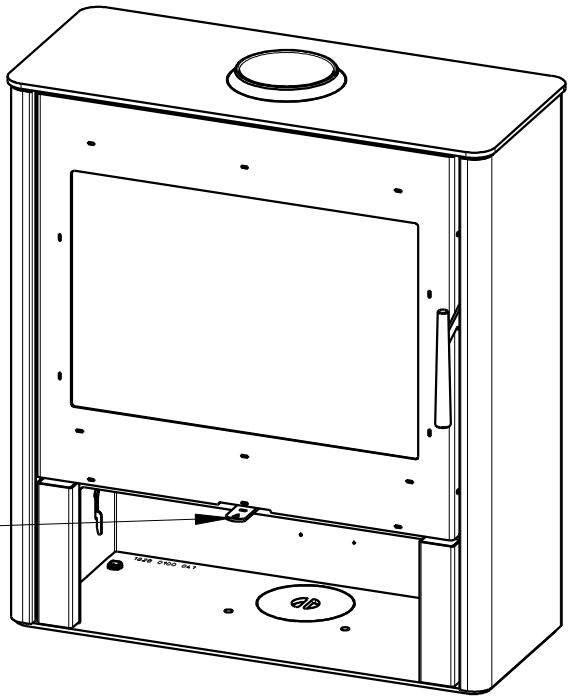

Primarni a sekundarni vzduch
Primarluft und sekundarluft
Primary and secondary air