Romotop®

Technický list Romotop LUGO N 02 BF kámen - krbová kamna s troubou

Romotop technical sheet LUGO N 02 BF serpentine - fireplace stove with oven

Technisches Datenblatt Romotop LUGO N 02 BACK Stein - Kaminofen

| Obj.kód / Order code / Bestellkode | LUGO N 02 BF |
|---|---|

**Splněná legislativa | Meets requirement limit values for | Prüfungen**

| | |
|---|---|
| EN 13 240 | ● |
| 15a B-VG 2015 | ● |
| DIN plus | ● |
| BImSch V 2 | ● |

**Vlastnosti při provozu | Features during operation | Leistungseigenschaften**

| | | |
|---|---|---|
| Ecodesign (Sezónní energetická účinnost vytápění) \| Ecodesign (Seasonal energy efficiency of heating) \| Ecodesign (Raumheizungs-Jahresnutzungsgrad) | % | 71,9 |
| Index energetické účinnosti (EEI) \| Energy efficiency index (EEI) \| Energieeffizienzindex (EEI) | | 108,8 |
| Energetický štítek \| Energy Label \| Energieeffizienzklasse | | A+ |
| Typ paliva \| Fuel \| Verwendeter Brennstoff | | Kusové dřevo/Scheitholz/Piece wood |
| Délka paliva \| Length of fuel \| Ausmaß des Brennstoff | mm | 200-330 |
| Průměrná spotřeba paliva \| Average wood consumption \| Durchschnittlicher Brennstoffverbrauch | kg/h | 1,75 |
| Povolená dávka paliva \| Allowed wood batch \| Maximal Brennstoffverbrauch | kg/h | 2,3 |
| Interval dodávky paliva \| Fuel supply interval for the rated output \| Zeitabstand der Brennstoffbeschickung für die Nennleistung | | 1 hodina/1 Stunde/1 hour |
| Množství spalovacího vzduchu \| Combustion air requirement \| Verbrennungsluftbedarf | $m^3/h$ | 22,2 |

**Jmenovité hodnoty | General data | Nennwertes**

| | | |
|---|---|---|
| Jmenovitý výkon \| Nominal heat output \| Nennwärmeleistung | kW | 6,0 |
| Regulovatelný výkon \| Reg.output \| Reg.Gesamtleistung | kW | 3,0 - 7,8 |
| Účinnost \| Efficiency \| Wirkungsgrad | % | 81,9 |
| Hmotnostní průtok suchých spalin pro výpočet spalinové cesty \| Dry flue gases mass flow to calculate the flue path \| Massendurchfluss von trockenen Abgasen den Schornsteinpfad berechnen | g/s | 7,4 |
| Průměrná teplota spalin \| Mean flue gas temperature \| Durchschnittliche Abgastemperatur | °C | 231 |
| Průměrná teplota spalin za hrdlem \| Mean flue gas temperature after throat \| Durchschnittliche Rauchgastemperatur nach dem Hals | °C | 262 |
| Provozní tah \| Flue draught \| Förderdruck | Pa | 12 |
| Prach - $O_2$=13% \| Dust - $O_2$=13% \| Staub - $O_2$=13% | $mg/Nm^3$ | 22 |
| CO - $O_2$=13% | $mg/Nm^3$ | 923 |
| $CO_2$ | % | 9,53 |
| OGC - $O_2$=13% | $mg/Nm^3$ | 59 |
| NOx - $O_2$=13% | $mg/Nm^3$ | 111 |

**Rozměry a hmotnost | Dimensions and weights | Maße & Gewicht**

| | | |
|---|---|---|
| Rozměry (výška x šířka x hloubka) \| Dimensions (Height x Width x Depth) \| Maße (Höhe x Breite x Tiefe) | mm | 1552 x 550 x 456 |
| Výška osy zadního (bočního) vývodu \| Connection height for rear (side) installation \| Anschlusshöhe (seitlichen) hinten | mm | 1369 |
| Průměr kouřovodu \| Flue gas connector diameter \| Rauchrohrdurchmesser | mm | 150 |
| Průměr kouřového hrdla \| Flue socket diameter \| Abgasstutzen | mm | 150 |
| Průměr centrálního přívodu vzduchu (CPV) \| External air intake (EAI) \| Zentralluftzufuhr (ZLZ) | mm | 125 |
| Hmotnost \| Weight \| Gewicht | kg | 241 |
| Rozměry spalovací komory (výška x šířka x hloubka) \| Dimensions of the combustion chamber (Height x Width x Depth) \| Maße Feuerraum (Höhe x Breite x Tiefe) | mm | 382 x 344 x 314 |
| Bezpečnostní vzdálenost od hořlavých materiálů (zadní x čelní x boční x boční se sklem x od stropu) Safe distance from flammable materials (Back x Front x Side x Side with glass x From the ceiling) Sicherheitsabstand von brennbaren Werkstoffen (Hinterwand x Frontwand x Seitenwände x Seite mit Glas x Von der Decke) | mm | 250/800/350/---/800 |

# LUGO N 02 BF
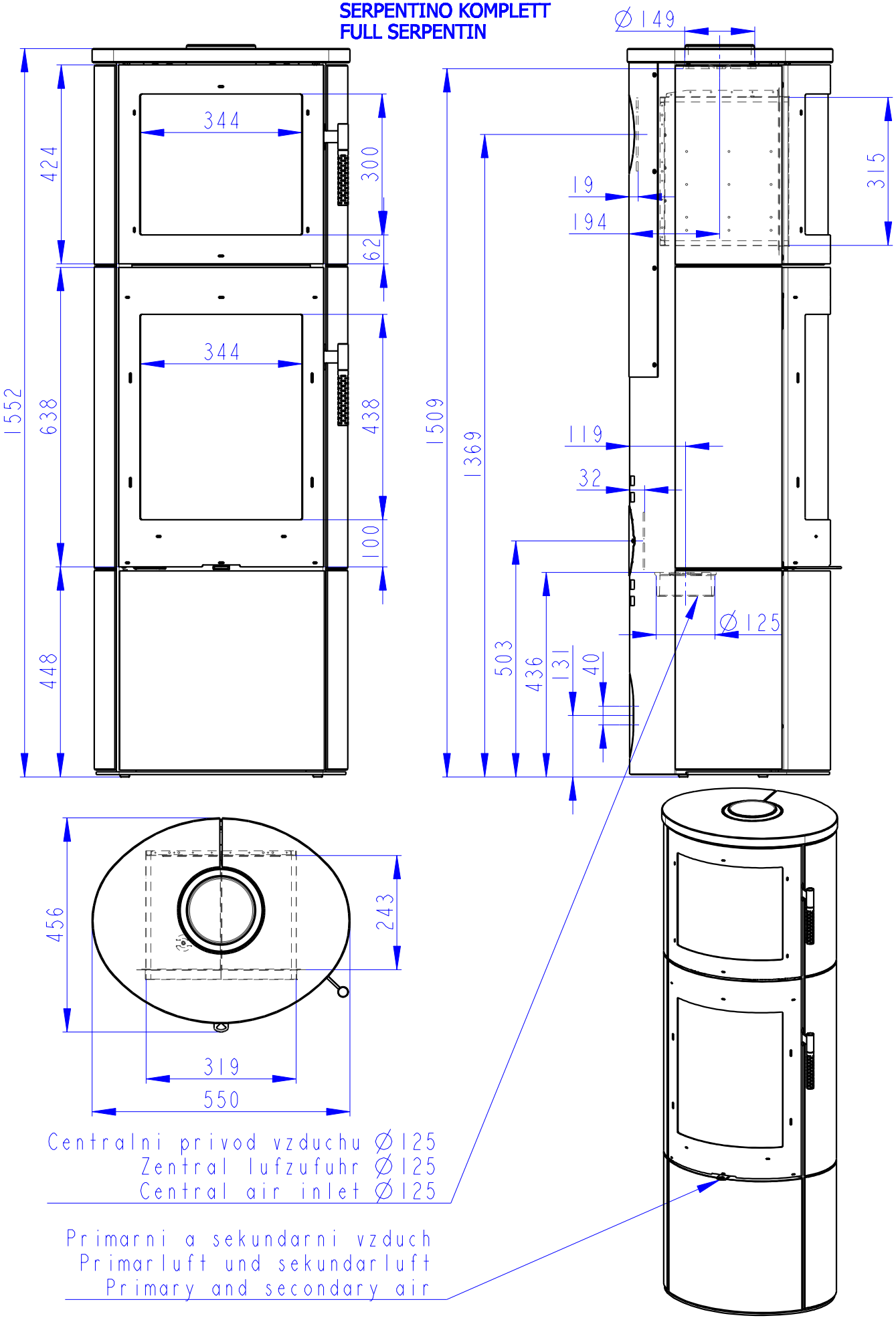
**SERPENTIN**
**SERPENTINO KOMPLETT**
**FULL SERPENTIN**