Frame - Rahmen - Rám

1

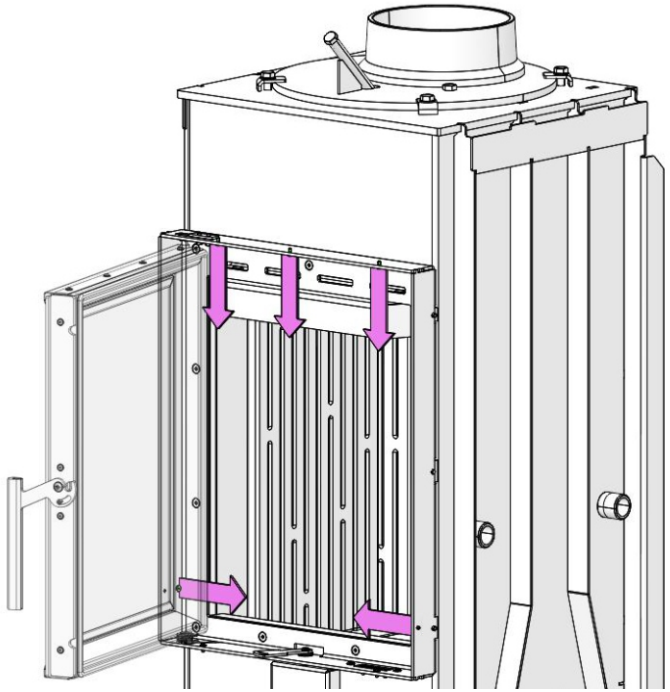

2

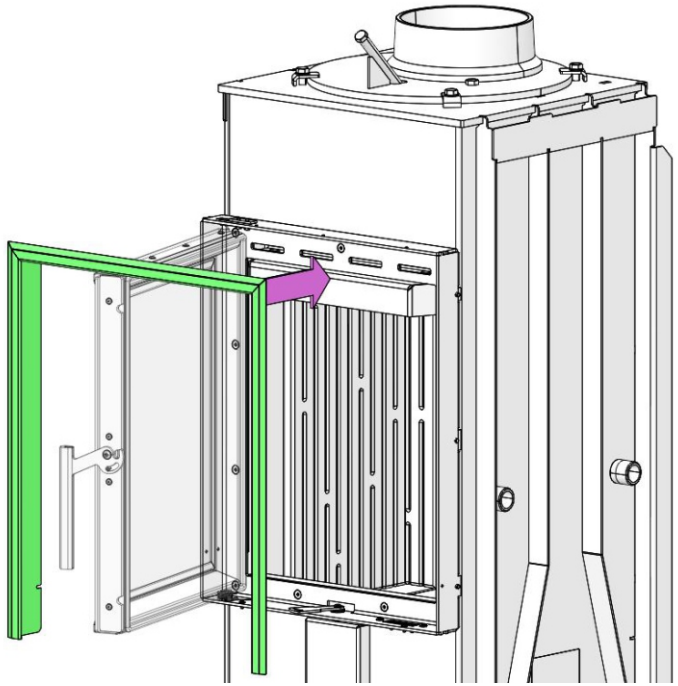
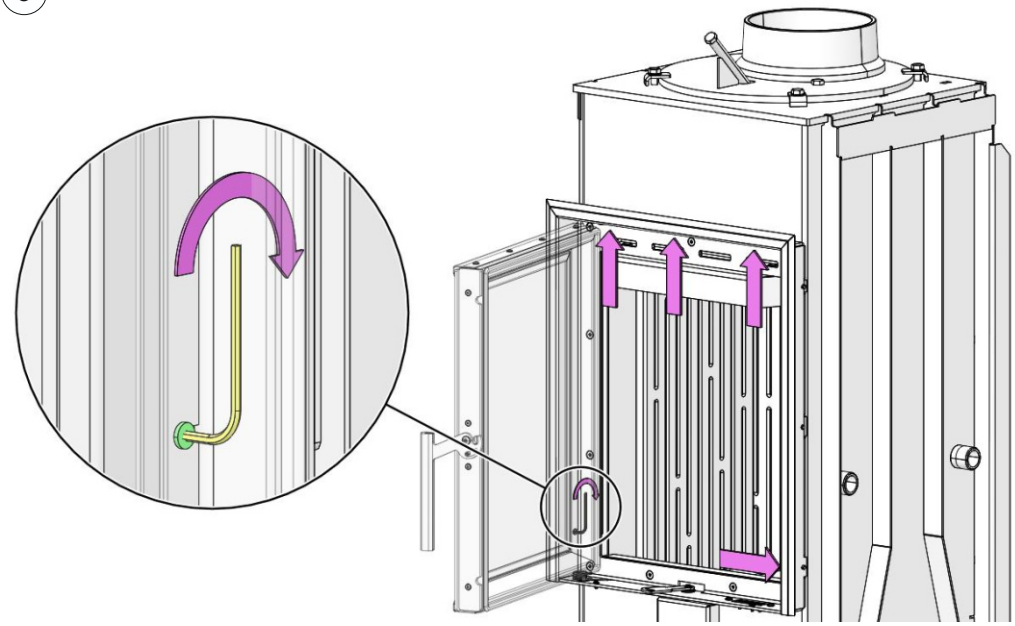
3