Romotop®

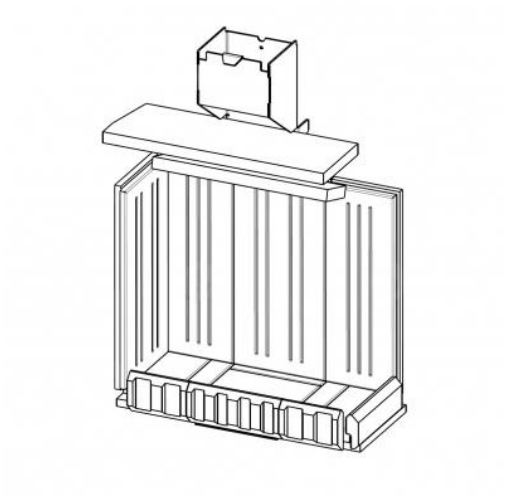

CAMERA DI COMBUSTIONE IR2LG TOP02 naturale

• la camera di combustione é adatta per la versione destra e quella sinistra dell’inserto linea IMPRESSION
• camera di combustione senza griglia in argilla refrattaria

I prezzi sono disponibili su richiesta presso il vostro rivenditore

codice ord.: **IR2LG TOP02**

Questo accessorio è previsto per

IMPRESSION R/L 2g L 71.60.34.21 - inserto per camino angolare con porta a scomparsa e vetro diviso

IMPRESSION R/L 2g S 71.60.34.21 - inserto per camino angolare con vetro diviso

Da scaricare

Documentazione tecnica